# i-mop® XXL

Brosseuse automatique pour surfaces de sol dures

# Manuel de l'utilisateur

N° de pièce du modèle : 1264255


Tennant Company

10400 Clean Street, Eden Prairie,
MN 55344-2650
Téléphone : (800) 553-8033
Internet : www.tennantco.com


Pour afficher, imprimer, télécharger le manuel des pièces, visitez :
www.tennantco.com/manuals


Révision : 00 (10/2022)

# Préface

Merci d'avoir choisi l'i-mop® XXL, la brosseuse automatique qui nettoie plus rapidement, de manière plus propre, plus sécuritaire, plus écologique, et qui est meilleure pour tout le monde. Compacte, l'i-mop® XXL vous permet de nettoyer jusqu'au bord et sous les obstacles, en minimisant le brossage manuel. L'i-mop® XXL alimenté par batteries est équipé de deux brosses contrarotatives qui offrent un brossage en profondeur et un excellent nettoyage. L'i-mop® XXL réduit considérablement la quantité d'eau et de produits chimiques nécessaires, ce qui conduit à un résultat plus écologique et réduit le risque de sols glissants. Veuillez lire attentivement ce manuel pour obtenir des informations importantes et des instructions d'utilisation avant d'utiliser l'i-mop® XXL. Conservez ce manuel aux fins de consultation future. Cette i-mop® XXL fournit d'excellentes performances. Les meilleurs résultats seront obtenus lorsque l'i-mop® XXL bénéficie des caractéristiques suivantes :
• Entretenue régulièrement selon les Instructions d'entretien préventif de l'i-mop® XXL dans ce manuel.
• Utilisée avec un soin et une prudence raisonnables.
• Entretenue avec des pièces fournies par le fabricant.

# But du manuel de l'utilisateur

Le but du manuel de l'utilisateur est de fournir à l'utilisateur des informations, de manière à ce que pendant la durée de vie de l'i-mop® XXL, la machine soit utilisée correctement, efficacement et en toute sécurité, même en cas de mauvaise utilisation raisonnablement prévisible, comme décrit dans la section 1.2 de ce manuel.

Le manuel de l'utilisateur contient des instructions concernant :

- La sécurité personnelle de l'opérateur
- L'utilisation prévue et non prévue de l'i-mop® XXL
- Des instructions sur l'utilisation quotidienne
- Des instructions d'entretien
- Les conditions de rangement
- Mise au rebut de l'i-mop® XXL

Ces instructions doivent être prises en compte pour éviter les risques pouvant entraîner des blessures et/ou des dommages matériels.

### Réservoirs antimicrobiens

Les réservoirs de l'i-mop® incorporent un agent antibactérien pour rendre le plastique plus sécuritaire à l'intérieur et à l'extérieur. Parce qu'il est mélangé au plastique, l'effet dure toute la durée de vie du réservoir. La réduction des bactéries réduit les odeurs provenant du réservoir de récupération et protège les opérateurs qui manipulent le réservoir au quotidien. L'efficacité en matière de réduction des bactéries lors du contact avec la paroi du réservoir a été certifiée et testée, et le résultat est ≥99,99 %.

## Public cible

Ce manuel de l'utilisateur est destiné aux opérateurs de l'i-mop® XXL et à leurs superviseurs, ainsi qu'aux partenaires et importateurs.

## Opérateurs de l'i-mop® XXL

L'i-mop® XL ne peut être utilisée que par une personne qui a lu et compris les instructions de ce manuel correctement, ou qui est formée par un opérateur expérimenté qui a lu et compris les instructions de ce manuel.

# Manuel de lecture

Les symboles et termes suivants sont utilisés tout au long de ce manuel pour aviser le lecteur de questions de sécurité et d'informations importantes :

| Symbole | Terme | Explication |
|---|---|---|
| | AVERTISSEMENT | Indique une situation dangereuse qui, si les consignes de sécurité ne sont pas respectées, peut entraîner des blessures à l'opérateur ou aux personnes à proximité et des dommages légers et/ou modérés au produit ou à l'environnement. |
| | MISE EN GARDE | Indique une situation dangereuse qui, si les consignes de sécurité ne sont pas respectées, peut entraîner des dommages légers et/ou modérés au produit ou à l'environnement. |
| | ATTENTION | Indique une situation de responsabilité, où le fabricant ou ses partenaires et affiliés ne peuvent être tenus responsables des dommages causés par le non-respect. |
| | AIMANT PUISSANT | Indique que la machine contient des aimants puissants. Ceux-ci peuvent entraîner l'arrêt du fonctionnement des stimulateurs cardiaques ou endommager les données électroniques, telles que les informations stockées sur les laissez-passer d'accès. |
| | STIMULATEUR CARDIAQUE | Indique que les opérateurs et l'équipe d'entretien portant des stimulateurs cardiaques doivent garder une distance minimale de 6 po/15 cm. Dans ce cas précis, les opérateurs ne peuvent pas utiliser la machine comme sac à dos. |
| | BATTERIES | Indique une machine alimentée par batteries. Les batteries doivent être chargées conformément aux instructions du manuel de l'utilisateur du chargeur de batterie de classe I séparé. Les batteries doivent être éliminées conformément aux lois et réglementations locales. |
| | SURFACE GLISSANTE | Indique que la machine peut rendre les sols glissants. En milieu de travail, il est conseillé de placer des panneaux de signalisation de surface glissante dans ces zones. |

# Contenu

Préface ... 2
But du manuel de l'utilisateur ... 2
Public cible ... 3
Opérateurs de l'i-mop® XXL ... 3
Manuel de lecture ... 4
Contenu ... 5
1. Introduction ... 7
1.1. Utilisation prévue du produit ... 7
1.2. Utilisation non prévue du produit ... 8
1.3. Durée de vie ... 8
1.4. Modifications ... 8
1.5. Caractéristiques ... 9
1.6. Garantie ... 10
1.7. Identification ... 10
2. Description ... 11
3. Sécurité ... 12
3.1. Consignes de sécurité générales ... 12
3.1.1 Balayer avant de brosser ... 12
3.1.2 État des brosses ... 12
3.1.3 Orientation de la machine ... 12
3.1.4 Réservoirs antibactériens ... 12
3.1.5 Aimants puissants ... 12
3.1.6 Batterie ... 12
3.2. Risques pendant l'utilisation ... 13
3.2.1 S'habiller de manière sécuritaire ... 13
3.2.2 Marquer le lieu de travail ... 13
3.2.3 Attention lorsque vous la garez ... 13
3.3. Risques après le fonctionnement ... 13
3.3.1 Retirer la batterie ... 13
3.3.2 Orientation de la machine ... 13
3.3.3 Attention lors du rangement ... 13
4. Transport et rangement ... 14
4.1. Général ... 14
4.2. Position de rangement ... 14
4.3. Transport à l'extérieur ... 15
4.4. Transport dans un véhicule ... 16

5. Assemblage et installation ..... 17
5.1. Déballage ..... 17
5.2. Assemblage ..... 18
5.2.1 Charge de la batterie ..... 18
5.2.2 Fixation des brosses ..... 18
5.2.3 Fixation de la raclette ..... 19
5.2.4 Installation du réservoir de solution de nettoyage ..... 20
5.2.5 Installation du réservoir de récupération ..... 20
6. Utilisation ..... 21
6.1. Avant de commencer ..... 21
6.1.1 Insertion de la batterie ..... 21
6.1.2 Remplissage du réservoir de solution de nettoyage ..... 22
6.2. Procédure de fonctionnement ..... 23
6.2.1 Marcher jusqu'au lieu de travail ..... 23
6.2.2 Au lieu de travail ..... 24
6.2.3 Mode ÉCO ..... 28
6.2.4 Arrêt de l'i-mop® XXL ..... 29
6.2.5 Indicateur d'avertissement d'angle ..... 29
6.2.6 Vidange des réservoirs ..... 29
6.3. Nettoyage et rangement ..... 30
6.3.1 Rinçage du système ..... 30
6.3.2 Nettoyage des réservoirs ..... 30
6.3.3 Nettoyage du filtre et arrêt par boule flottante ..... 31
6.3.4 Retrait de la batterie ..... 33
6.3.5 Vérification des brosses et de la raclette ..... 34
6.3.6 Ranger en position verticale ..... 34
7. Entretien ..... 35
7.1. Remplacement de brosse ..... 35
7.2. Remplacement de la lame de raclette ..... 36
7.2.1 Détacher la raclette ..... 36
7.2.2 Retourner/remplacer une lame de raclette ..... 36
7.2.3 Fixation de la raclette ..... 37
7.3. Remplacement du tuyau d'aspiration ..... 37
7.4. Nettoyage du filtre à particules ..... 38
7.5. Nettoyage supplémentaire recommandé ..... 39
7.6. Période d'entretien recommandée ..... 39
7.7. Accessoires ..... 39
8. Dépannage ..... 40
9. Mise hors service et élimination ..... 41
10. Pièces ..... 42

# 1. Introduction

L'i-mop® XXL est une machine sécuritaire et conviviale. Ce manuel vous aide à démarrer et explique le fonctionnement et la procédure d'entretien. Vous serez agréablement surpris par l'utilisation rapide et efficace de l'i-mop® XXL alimentée par batteries. Les batteries doivent être complètement chargées avant l'utilisation. Consultez le manuel de l'utilisateur fourni avec le chargeur de batterie (n° de pièce 1250527 ou 1264257) pour connaître la bonne procédure de charge.

Ce manuel est destiné à ceux qui travaillent avec l'i-mop® XXL et/ou effectuent de l'entretien quotidien. Le manuel doit être lu entièrement avant les premières actions. Ce manuel décrit la bonne méthode d'utilisation, les mesures de sécurité, l'entretien et le transport.

Le fabricant améliore continuellement tous ses produits en fonction de l'expérience et des commentaires des utilisateurs. Tout écart entre les textes et/ou les images du manuel et votre i-mop® XXL peut donc provenir de la différence de modèle ou d'éventuelles modifications dues au développement et à l'innovation continus.

## 1.1. Utilisation prévue du produit

L'i-mop® XXL est une machine spécialisée pour le brossage des sols durs. Vous pouvez utiliser n'importe quel type de détergent à brossage à base d'eau.

Les bouchons de réservoir de solution et les casiers à brosses sont disponibles en versions à code couleur HACCP (bleu, vert, rouge, jaune). Voir la section 10. Pièces. Cela vous permet d'utiliser différentes solutions de nettoyage et brosses selon le genre de nettoyage. Par exemple, lorsque vous quittez une zone de préparation d'aliments dans un restaurant, échangez simplement le réservoir et la brosse selon la correspondance des couleurs.

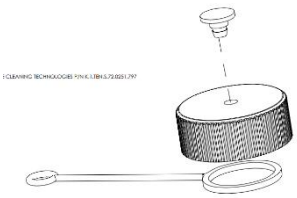

*Bouchon de réservoir*

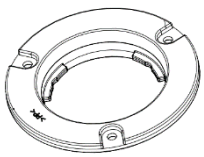

*Casier à brosses*

*Figure 1*

## 1.2. Utilisation non prévue du produit

AVERTISSEMENT
Une utilisation non prévue peut avoir des conséquences sur la sécurité des opérateurs et des passants et annule la garantie du produit.

- Ne **JAMAIS** utiliser l'i-mop® XXL à proximité de poussières, de liquides ou de vapeurs inflammables.
- Ne **JAMAIS** utiliser l'i-mop® XXL lorsque des liquides inflammables ou toxiques comme de l'essence, de l'huile, des acides ou d'autres substances volatiles se trouvent sur le sol.
- **NE PAS** remplir l'i-mop® XXL avec n'importe quel détergent inflammable. Utiliser **SEULEMENT** les solutions de nettoyage à base d'eau.
- **NE PAS** utiliser de l'eau qui dépasse 113°F/45 °C. L'utilisation d'eau plus chaude que cette température annule la garantie du réservoir.
- **NE PAS** utiliser des solutions de nettoyage ayant un niveau de pH inférieur à 2 ou supérieur à 11, afin d'éviter d'endommager les composants sensibles.
- **NE PAS** utiliser l'i-mop® XXL à l'extérieur ou sur des surfaces inégales.
- **NE PAS** utiliser cette i-mop® XXL sur des prises électriques au sol, afin d'éviter un choc électrique.
- **PAS DE CAVALIERS!** Ne pas transporter de passagers sur l'i-mop® XXL.
- **NE PAS** utiliser l'i-mop® XXL comme escabeau ou plateforme.
- **NE PAS** ranger l'i-mop® XXL à l'extérieur, afin d'éviter d'endommager les composants électroniques.
- Utiliser **SEULEMENT** les pièces fournies par le fabricant pour l'entretien.
- **TENIR À L'ÉCART** des enfants! L'i-mop® XXL est une machine de nettoyage professionnelle qui doit être utilisée par des adultes formés seulement.

## 1.3. Durée de vie

Chaque i-mop® XXL comporte une garantie de fonctionnement pendant au moins 2 000 heures. L'usure des brosses et de la raclette dépend fortement de la rugosité de la surface. Elles doivent être vérifiées régulièrement.

MISE EN GARDE
Pour garantir un fonctionnement correct et sécuritaire tout au long de la durée de vie de l'i-mop® XXL, la machine doit être vérifiée par un prestataire de service agréé toutes les 500 heures.

## 1.4. Modifications

Il est interdit d'apporter des modifications à la conception de l'i-mop® XXL sans consultation et autorisation du fabricant. Cela affecte la garantie, voir la section 1.6 de ce manuel.

## 1.5. Caractéristiques

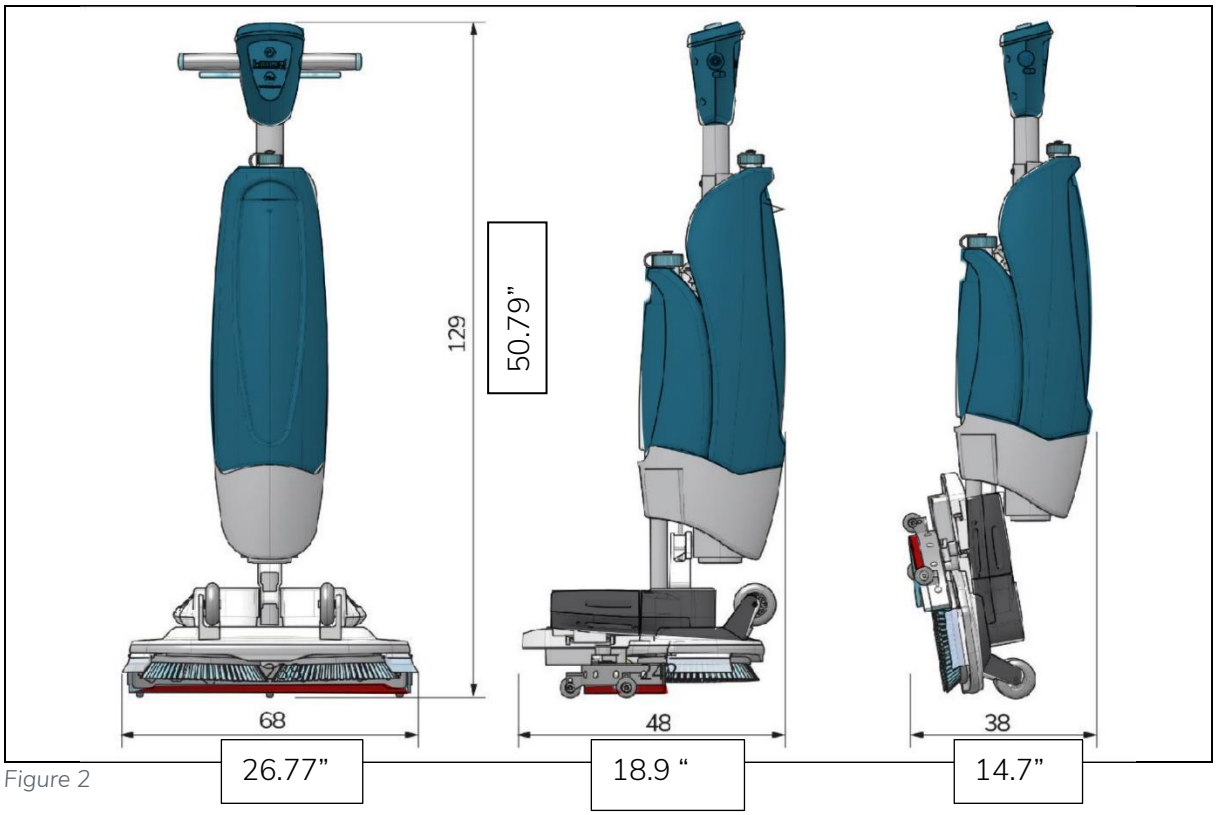


Figure 2

| | |
|---|---|
| Taille du produit : | 129 x 68 x 48 cm \| 50,79 po x 26,77 po x 18,9 po |
| Taille du produit en position de rangement : | 129 x 68 x 38 cm \| 50,79 po x 26,77 po x 14,7 po |
| Poids (y compris les batteries) : | 26 kg \| 57 lb |
| Batterie Li-on : | CC (25,2 V, 14 Ah, 353 Wh) |
| Capacité de la batterie : | 2 batteries (i-power 14) |
| Autonomie des batteries : | 60 min (i-power 14) |
| Pression de brosse : | 32 kg \| 70,4 lb |
| Vitesse de brosse : | 350 tr/min |
| Capacité du réservoir de détergent : | 5 L \| 1,32 gal. |
| Capacité du réservoir de récupération : | 8 L/5 L max. recommandé \| 2,12 à 1,32 gal. |
| Vibration : | Amplitude (mm) : <0,4442<br>Vitesse (m/s) : <0,008<br>Accélération (m/s²) : 0.943 |
| Niveau sonore (1 m) : | 79,6 db |
| Rendement théorique : | Jusqu’à 2 300 m² par heure \| 24 757 pieds carrés |
| Rendement pratique : | 1 200 - 1 800 m² par heure \| 12 917-<br>19 375 pieds carrés |
| Revêtement anticorrosion du plateau de brossage : | OUI |
| Roues pivotantes : | OUI |
| Coupure de courant en position de stockage : | OUI |
| Coupure de courant selon l’angle : | OUI <32° |
| Sphère flottante pour réservoir de récupération : | OUI |

## 1.6. Garantie

L'i-mop® XXL doit être utilisée comme prévu et décrit dans ce manuel. L'utilisation de l'i-mop® XXL à l'extérieur annule la garantie du produit.
Remplissez le rapport d'installation/de garantie de la machine fourni et envoyez-le à Tennant.

## 1.7. Identification

L'étiquette d'identification, contenant un numéro de série et un numéro de production, se trouve sur la barre derrière le réservoir d'eau usée.

1. Numéro de série

*Figure 3*

2. Étiquette derrière le réservoir de récupération : (fig. 4)

*Figure 4*

# 2. Description

L'i-mop®XXL compacte est composée de deux parties principales :

- Le corps qui contient le moteur, le réservoir de solution de nettoyage, le réservoir de récupération, la poignée avec les gâchettes et le panneau de commande.
- Le plateau de brossage qui contient les brosses et la raclette.

L'i-mop®XXL peut être repliée en position de rangement; cela est recommandé lors du rangement.

L'i-mop®XXL se compose des éléments suivants :

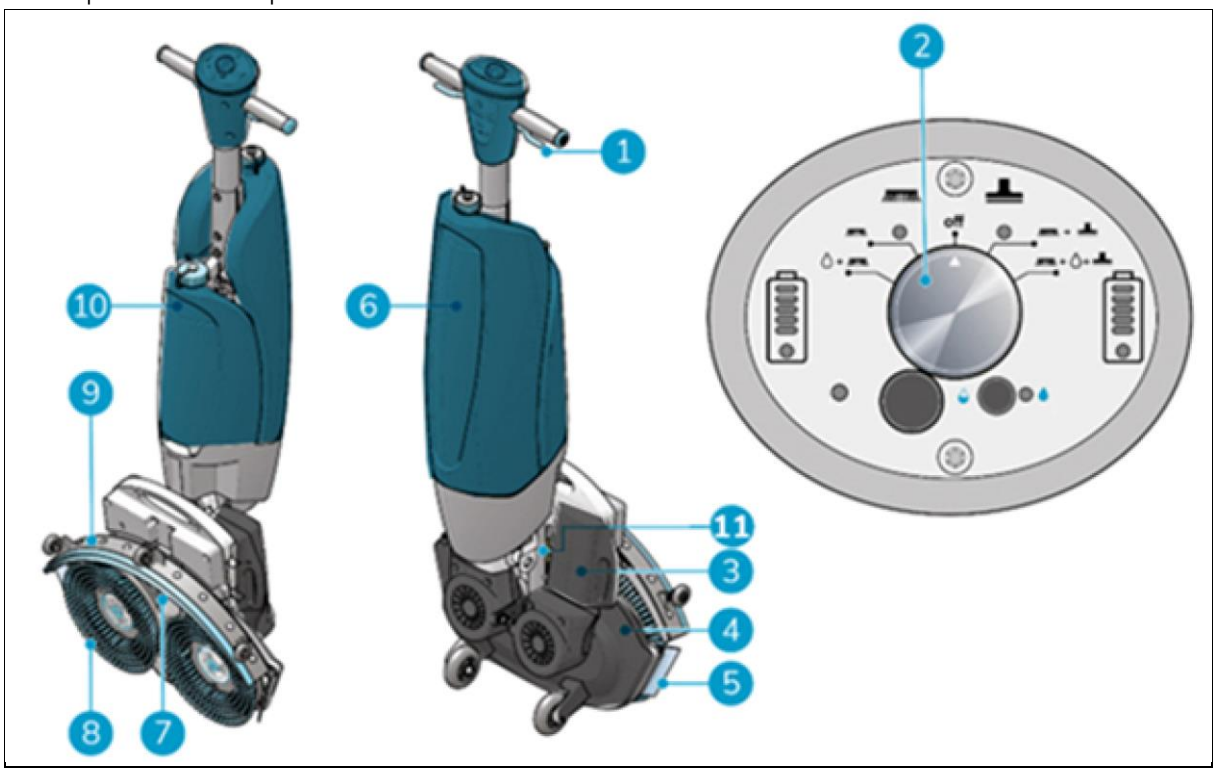


*Figure 5*

Légende

1. Gâchette
2. Panneau de commande
3. Batteries
4. Plateau de brossage
5. Pare-éclaboussures
6. Réservoir de récupération
7. Tuyau d'aspiration
8. Brosses rotatives
9. Raclette
10. Réservoir de solution
11. I-balancer

# 3. Sécurité

La sécurité passe avant tout. Par conséquent, veuillez prendre le temps de lire et de comprendre ces consignes de sécurité. Une mauvaise utilisation peut causer des blessures ou des dommages, ou annuler la garantie du fabricant.

## 3.1. Consignes de sécurité générales

### 3.1.1 Balayer avant de brosser

Enlevez les objets libres du sol qui peuvent être propulsés ou attrapés par les brosses rotatives.

### 3.1.2 État des brosses

Assurez-vous de vérifier l'état des brosses avant l'utilisation. Changez une brosse uniquement lorsque la machine est éteinte et en position de rangement.

### 3.1.3 Orientation de la machine

Gardez toujours le corps de l'i-mop® XXL en position verticale lors de l'insertion du liquide de nettoyage ou de la batterie.

### 3.1.4 Réservoirs antibactériens

Gardez toujours les réservoirs antibactériens de l'i-mop®XXL à l'abri de la lumière directe du soleil. Cela peut provoquer une décoloration.

### 3.1.5 Aimants puissants

MISE EN GARDE

Veuillez faire attention aux aimants intégrés qui maintiennent les réservoirs de liquide en place et sur le plateau de brossage.

AVERTISSEMENT

Les opérateurs et l'équipe d'entretien portant des stimulateurs cardiaques doivent garder une distance minimale de 6 po/15 cm.

### 3.1.6 Batterie

Utilisez toujours le chargeur de batterie automatique fourni par le fabricant.

MISE EN GARDE

Pendant le fonctionnement normal, la batterie 25 V ne présente aucun danger pour la sécurité d'elle-même. Veuillez respecter les consignes de sécurité suivantes concernant la batterie :

- Ne pas écraser, percer ou endommager de quelque manière que ce soit.
- Ne pas chauffer ni incinérer.
- Ne pas court-circuiter.
- Ne pas démonter.
- Garder au sec.
- Charger seulement entre 5 °C et 40 °C/41 °F et 104 °F.
- Utiliser seulement entre 5 °C et 45 °C/41 °F et 113 °F.

## 3.2. Risques pendant l'utilisation

### 3.2.1 S'habiller de manière sécuritaire

Ne pas porter de cravate, d'écharpe ou de vêtements amples ou pendants, ou de bijoux de tout type, lors du fonctionnement de cette i-mop® XXL. Ces types de vêtements ou de bijoux pourraient s'emmêler dans des pièces rotatives, causant des blessures graves ou la mort.

### 3.2.2 Marquer le lieu de travail

AVERTISSEMENT

Pendant l'utilisation, la solution de nettoyage peut provoquer des zones glissantes sur le sol. Par conséquent, il est conseillé de marquer le lieu de travail avec un marqueur de sol mouillé pour avertir les passants.

### 3.2.3 Attention lorsque vous la garez

Ne garez pas l'i-mop® XXL sur des rampes ou des pentes. Garez toujours l'i-mop® XXL sur une surface de niveau et dure.

## 3.3. Risques après le fonctionnement

### 3.3.1 Retirer la batterie

Retirez la batterie avant d'effectuer toute tâche d'entretien, ou avant le rangement.

Lorsque les batteries sont en charge, ne les laissez pas en permanence sur le chargeur.

### 3.3.2 Orientation de la machine

Gardez toujours le corps de l'i-mop® XXL en position rangée lors du remplacement des brosses ou de la raclette. (Voir la section 4.2 Position de rangement)

### 3.3.3 Attention lors du rangement

Ne rangez pas l'i-mop® XXL sur des rampes ou des pentes. Rangez toujours l'i-mop® XXL sur une surface de niveau et dure. Rangez toujours l'i-mop® XXL avec le plateau de brossage en position de rangement.

# 4. Transport et rangement

## 4.1. Général

MISE EN GARDE

Gardez toujours le corps de l'i-mop® XXL en position verticale lors du remplissage du réservoir de solution de nettoyage ou de l'insertion de la batterie.

Avant le rangement ou le transport, vidangez la machine et retirez la batterie après chaque utilisation.

## 4.2. Position de rangement

MISE EN GARDE

Veuillez faire attention à l'aimant intégré sur le plateau de brossage.

La position de rangement est la position verticale pour les tâches de rangement et d'entretien.
La position de rangement désactive l'alimentation électrique de la machine. Lorsqu'elle est placée en position de rangement, il y a un délai de 3 minutes avant que l'alimentation de la machine soit désactivée à des fins d'entretien. Contrairement aux générations précédentes d'i-mop, l'i-mop XXL ne s'allume que lorsque le plateau de brossage est abaissé sur le sol. Lorsqu'il est garé en position verticale, l'i-mop XXL reste complètement éteint pour éviter une décharge indésirable de la batterie.

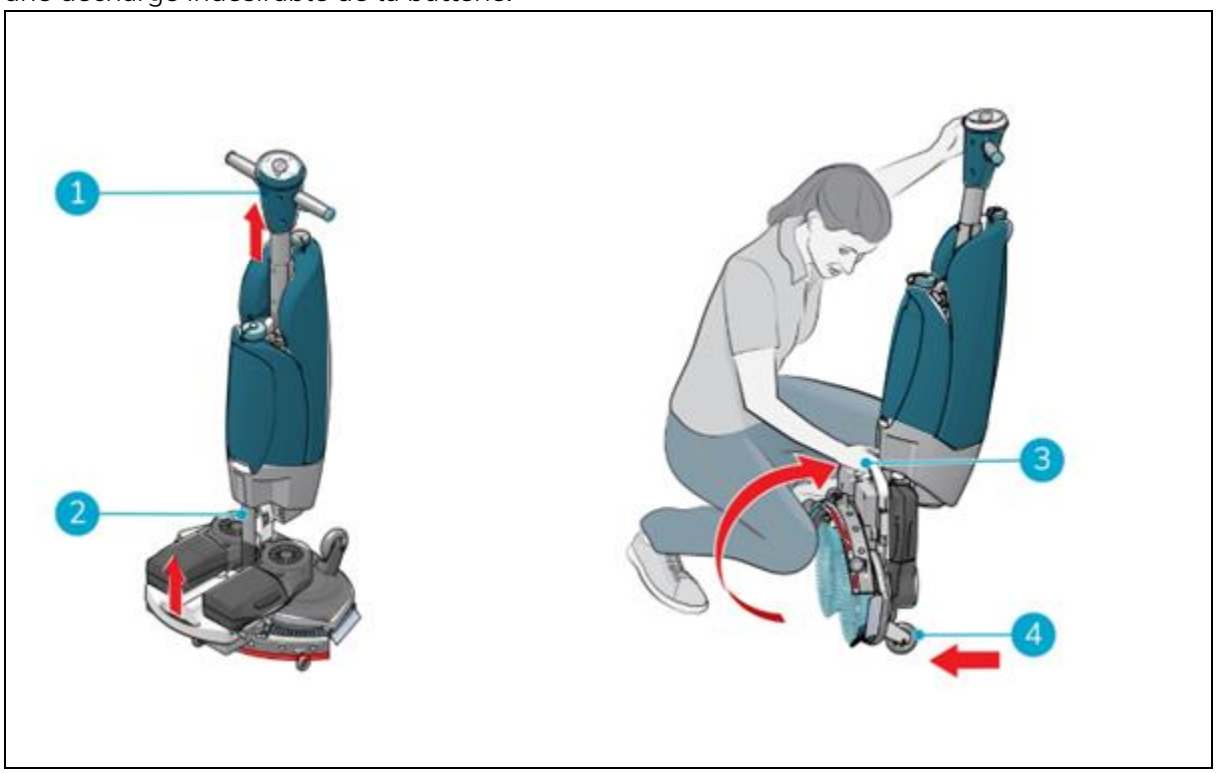


*Figure 6*

1. Assurez-vous que le tuyau d'aspiration (figure 6, pos. 2) est repoussé dans la machine afin qu'il ne puisse pas se faire pincer.

2. Accroupissez-vous et tenez la poignée (figure 6, pos. 1) d'une main tout en tenant le plateau de brossage (figure 6, pos. 3) avec votre autre main.
3. Soulevez lentement le plateau de brossage jusqu'à ce qu'il soit à la verticale sur les roues avant (figure 6, pos. 4). Guidez le corps vers le plateau de brossage jusqu'à ce qu'il s'enclenche en position de repos.

## 4.3. Transport à l'extérieur

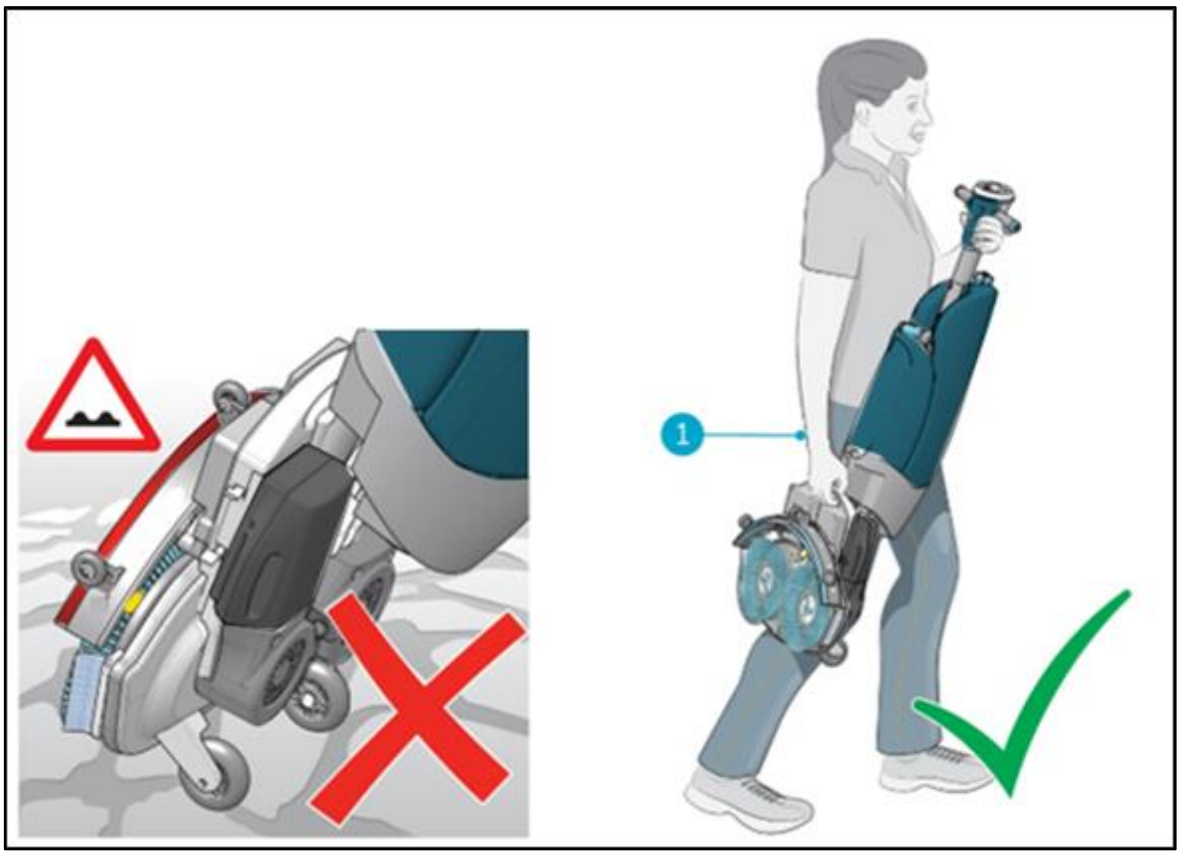


*Figure 7*

À l'extérieur :

1. Mettez l'i-mop® XXL en position de rangement, voir la section 4.2.
2. Portez l'i-mop® XXL d'une main tout en tenant la poignée (Figure 7, pos. 1) avec votre autre main.

MISE EN GARDE
Les roues de transport ne sont pas conçues pour rouler sur des surfaces sales, le sable peut bloquer les roues. Soulevez l'i-mop® XXL tout en la déplaçant d'un bâtiment à l'autre.

MISE EN GARDE
Utilisez a bonne technique de levage pour éviter les douleurs et/ou les blessures dorsales. Gardez votre dos droit et assurez-vous de le soulever avec précaution.

## 4.4. Transport dans un véhicule

Le moyen préféré pour transporter votre i-mop® XXL est en position verticale et fixée en toute sécurité.

1. Assurez-vous que les deux réservoirs sont vides.
2. Mettez l'i-mop® XXL en position de rangement, voir la section 4.2.
3. Retirez les batteries.
4. Soulevez l'i-mop® XXL dans le véhicule.
5. Fixez l'i-mop® à l'aide d'une courroie de tension ou d'un autre dispositif de retenue approprié (figure 8, pos. 1).

*Figure 8*

L'i-mop® XXL est une machine compacte qui entre dans le coffre de votre voiture. Avant de charger l'i-mop® XXL dans votre véhicule, assurez-vous que les deux réservoirs et la batterie sont retirés.

1. Mettez l'i-mop® XXL en position de rangement, voir la section 4.2.
2. Retirez la batterie et les deux réservoirs.
3. Placez l'i-mop® XXL en position verticale/de rangement.
4. Empêchez l'i-mop® XXL de se déplacer pendant le transport en utilisant une courroie de tension ou un autre dispositif de retenue approprié.

MISE EN GARDE

Les joints des réservoirs de solution et de récupération peuvent être endommagés pendant le transport en position horizontale. Assurez-vous de retirer les réservoirs avant de charger la machine dans votre voiture.

**Une mauvaise utilisation annule la garantie.**

# 5. Assemblage et installation

L'i-mop® XXL ne nécessite pas beaucoup d'assemblage. Le plus important est que vous devrez fixer les brosses et la raclette.

## 5.1. Déballage

Le corps de l'i-mop® XXL est emballé dans une seule boîte. La batterie et le chargeur sont livrés dans une boîte séparée dans cet emballage et peuvent être commandés séparément.

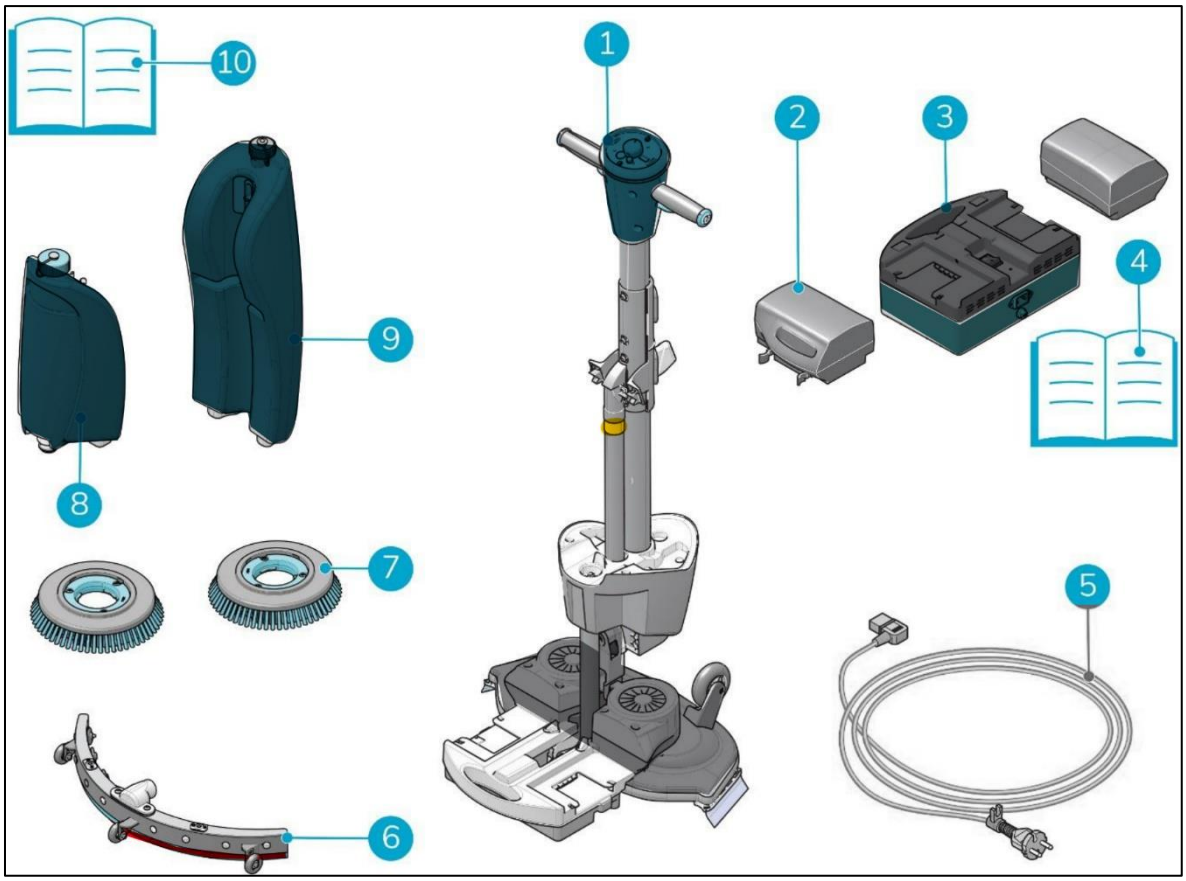


*Figure 9*

1. 1 corps principal i-mop XXL
2. 2 batteries (i-power 14)
3. 1 chargeur de batterie (i-charge 9)
4. 1 manuel du chargeur de batterie
5. 1 cordon d'alimentation
6. 1 ensemble raclette (Linatex)
7. 2 brosses (standard)
8. 1 réservoir de solution de nettoyage
9. 1 réservoir de récupération (antimicrobien)
10. 1 manuel

## 5.2. Assemblage

### 5.2.1 Charge de la batterie

Chargez la batterie conformément aux instructions du manuel du chargeur de batterie. Assurez-vous que la batterie est chargée régulièrement.

### 5.2.2 Fixation des brosses

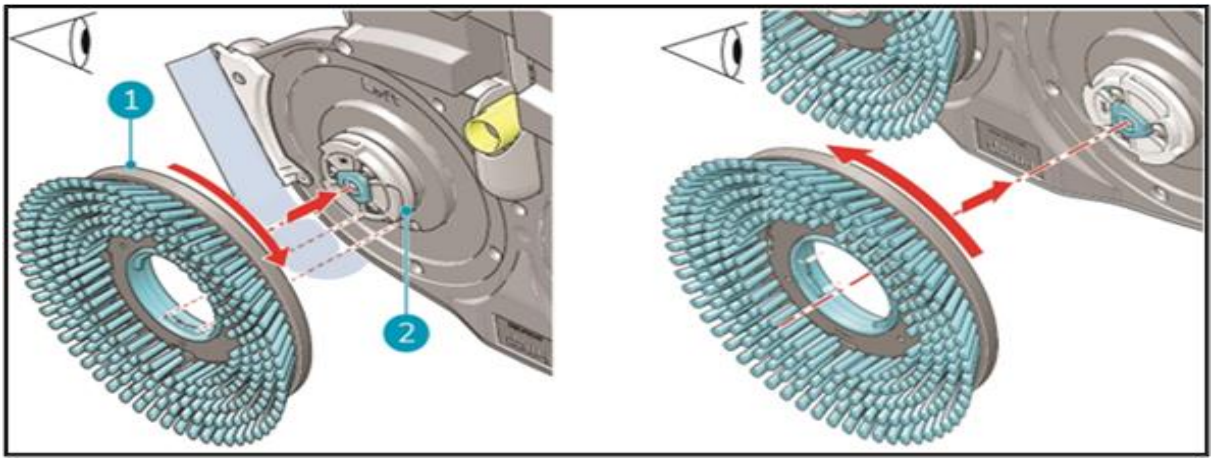


*Figure 10*

Pour fixer les brosses :

1. Mettez l'i-mop® XXL en position de rangement, voir la section 4.2.
2. Tenez le plateau de brossage fermement d'une main.
3. Alignez la brosse gauche (figure 10, pos. 1) avec le disque moteur gauche (figure 10, pos. 2). Alignez les loquets et les découpes de la brosse et du disque moteur.
4. Poussez la brosse sur le disque moteur.
5. Tournez la brosse gauche dans le sens des aiguilles d'une montre jusqu'à ce que vous voyiez le disque moteur tourner. La brosse est maintenant en place.
6. Alignez la brosse droite avec le disque moteur droit. Alignez les loquets et les découpes de la brosse et du disque moteur.
7. Poussez la brosse sur le disque moteur.
8. Tournez la brosse droite dans le sens inverse des aiguilles d'une montre jusqu'à ce que vous voyiez le disque moteur tourner. La brosse est maintenant en place.

### 5.2.3 Fixation de la raclette

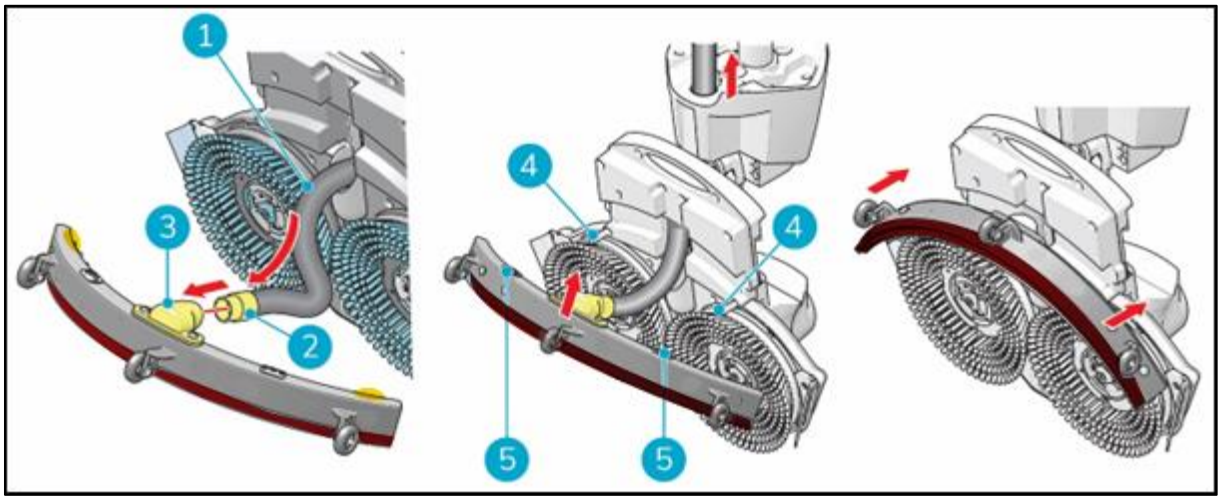


*Figure 11*

Pour fixer la raclette :

1. Prenez le tuyau d'aspiration (figure 11, pos. 1).
2. Insérez le connecteur du tuyau (figure 11, pos. 2) dans la raclette (figure 11, pos. 3).
3. Tournez le connecteur du tuyau de 1/4 de tour pour avoir un ajustement ferme (figure 11, pos. 2).
4. Tirez délicatement le tuyau d'aspiration dans la machine.
5. Tenez le plateau de brossage fermement d'une main.
6. Alignez les goupilles sur le pont de brossage (figure 11, pos. 4) avec les trous sur la raclette (figure 11, pos. 5).
7. Poussez le côté gauche de la raclette en place.
8. Poussez le côté droit de la raclette en place.

### 5.2.4 Installation du réservoir de solution de nettoyage

1. Placez le réservoir (figure 12, pos. 1) sur l'i-mop® XXL avec la valve en premier.
2. Poussez le réservoir vers le bas sur le mamelon pour ouvrir le joint de soupape.

Poussez le réservoir vers l'avant jusqu'à ce que vous entendiez un « clic ».

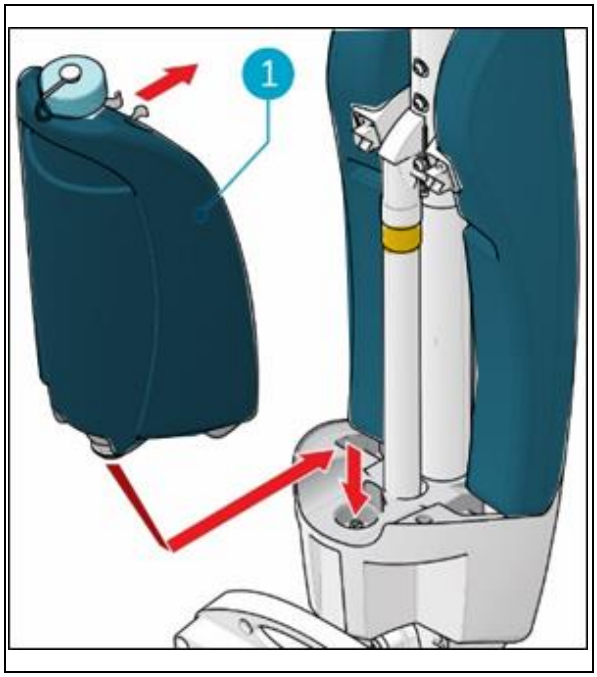


*Figure 12*

### 5.2.5 Installation du réservoir de récupération

1. Placez le fond du réservoir de récupération (figure 13, pos. 1 et pos. 3) sur le devant de l'i-mop® XXL.
2. Poussez le haut du réservoir en place jusqu'à ce que vous entendiez un « clic », l'aimant (figure 13 pos. 2) verrouille le réservoir de récupération en place.

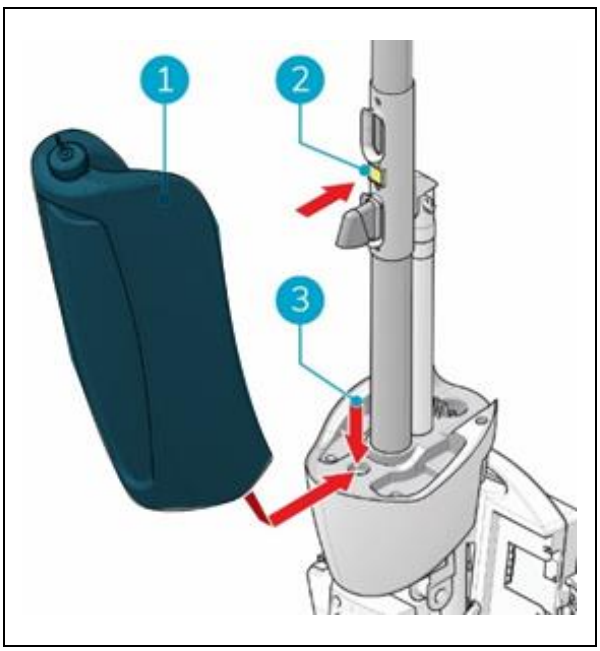


*Figure 13*

# 6. Utilisation

## 6.1. Avant de commencer

Vérifiez l'usure des brosses et de la raclette, voir le chapitre 7 pour obtenir les instructions d'entretien.

### 6.1.1 Insertion de la batterie

MISE EN GARDE
Utilisez seulement des batteries i-power® conçues spécialement pour être utilisées dans les appareils i-mop®.

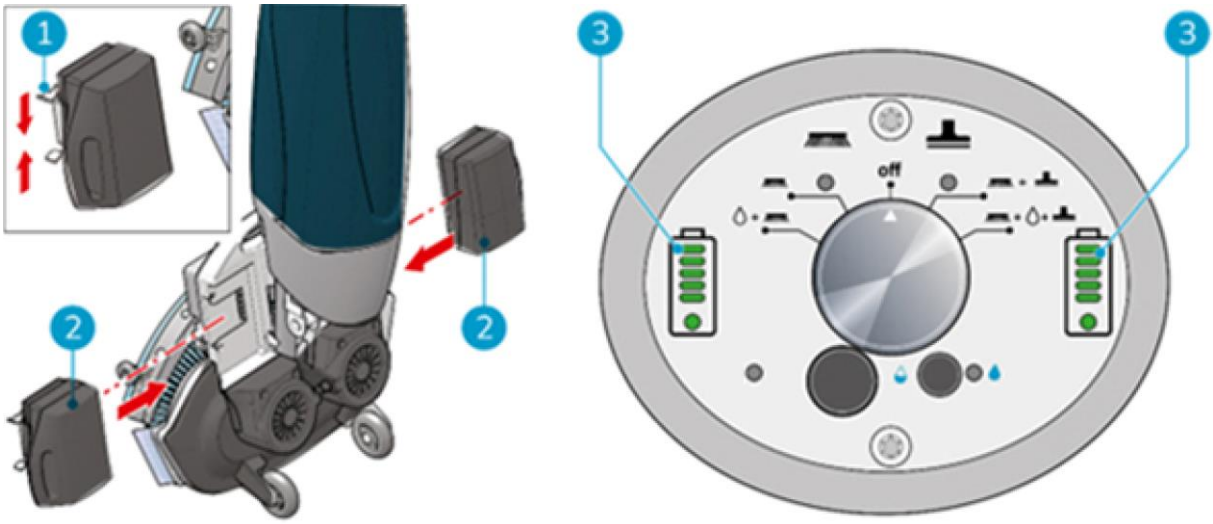


*Figure 14*

1. Poussez la batterie codée en bleu (Figure 14, pos. 2) dans le logement de batterie bleu. Un clic indique que la batterie est verrouillée en place (figure 14, pos. 1).
2. Poussez la batterie codée en gris dans le logement de batterie gris. Un clic indique que la batterie est verrouillée en place.
3. Pendant le fonctionnement, les indicateurs de batterie (figure 14, pos. 3) sur le panneau de commande indiquent la quantité d'énergie restante.

CONSEIL :
Il n'est pas recommandé d'utiliser les batteries lorsqu'elles sont chargées en dessous de 40 % (2 points).

### 6.1.2 Remplissage du réservoir de solution de nettoyage

1. Retirez le bouchon du réservoir.
2. Versez un maximum de 1 gal/4 l de liquide de nettoyage.
3. Replacez le capuchon et assurez-vous qu'il est bien scellé.
4. Mettez l'i-mop® XXL en position de rangement, voir la section 4.2.
5. Mettez le réservoir sur l'i-mop® XXL avec la valve en premier (Figure 15, pos. 1).
6. Poussez le réservoir vers le bas pour briser le joint de soupape.
7. Poussez le réservoir en place. La pince métallique verrouille le réservoir de solution en place.
8. Nettoyez-vous ensuite les mains.

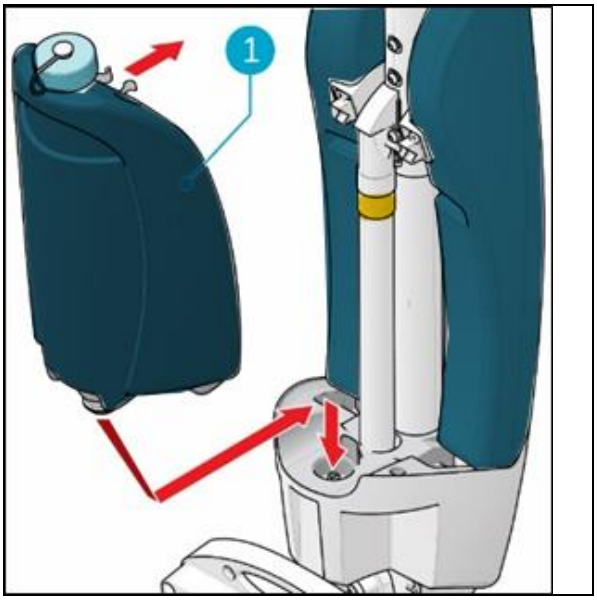

Figure 15

## 6.2. Procédure de fonctionnement

### 6.2.1 Marcher jusqu'au lieu de travail

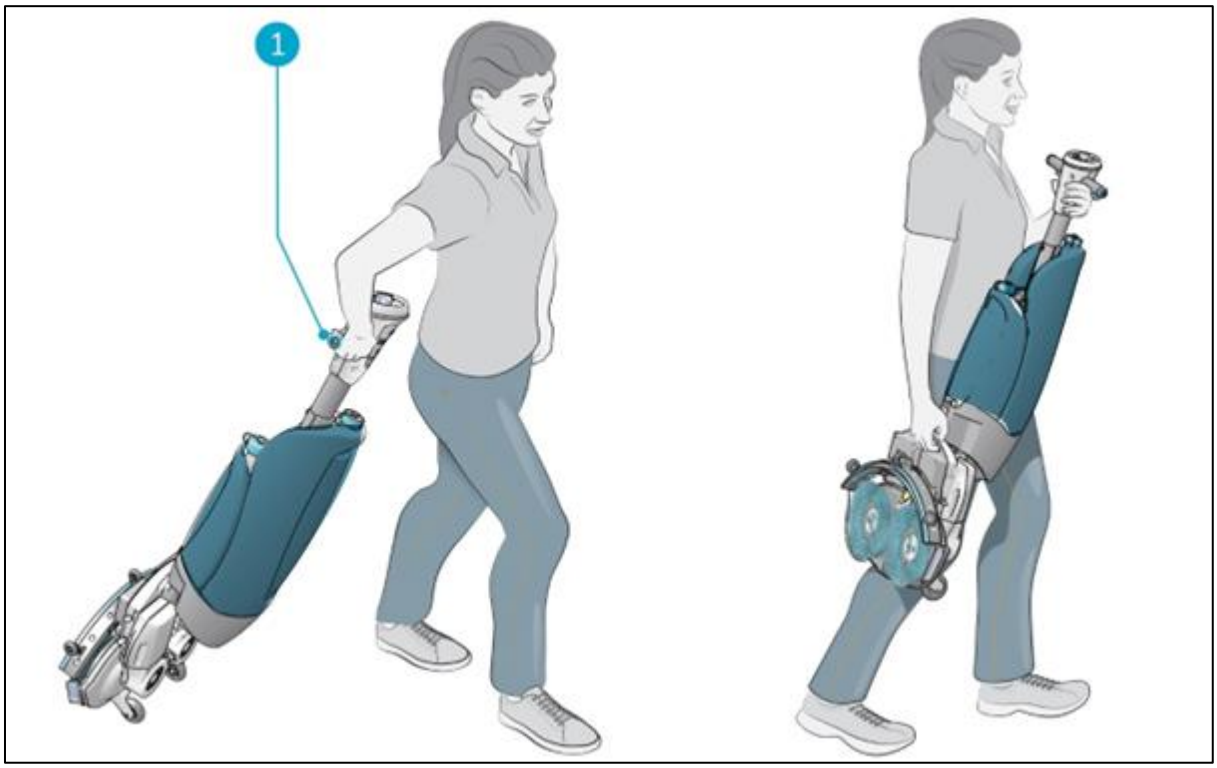


*Figure 16*

Pour déplacer l'i-mop® XXL d'un endroit à un autre dans un bâtiment :

1. Mettez l'i-mop® XXL en position de rangement, voir la section 4.2.
2. Tenez la poignée d'une main (Figure 16, pos. 1).
3. N'oubliez pas d'apporter un marqueur de sol mouillé.
4. Marchez lentement et redoublez d'attention si vous tirez l'i-mop® XXL par-dessus des obstacles.
5. Utilisez toujours les deux mains pour soulever l'i-mop® XXL par-dessus des obstacles.

- Tenez la poignée d'une main.
- Soulevez le plateau de brossage avec l'autre main.

### 6.2.2 Au lieu de travail

1. Accroupissez-vous tout en tenant fermement le plateau de brossage d'une main (figure 17, pos. 2).
2. Poussez la poignée vers l'avant avec votre autre main (figure 17, pos. 1).
3. Abaissez lentement le pont de brossage vers le sol. Cela permet d'alimenter la machine.

Figure 17

AVERTISSEMENT

N'appuyez jamais sur le plateau de brossage avec votre pied.

ATTENTION

Contrairement aux générations précédentes d'i-mop, l'i-mop XXL ne s'allume que lorsque le plateau de brossage est abaissé sur le sol. Lorsqu'elle est rangée en position verticale, l'i-mop XL reste complètement éteinte pour éviter une décharge indésirable de la batterie. (Lorsqu'elle est placée en position de rangement, il y a un délai de 3 minutes avant que l'alimentation de la machine soit désactivée à des fins d'entretien.)

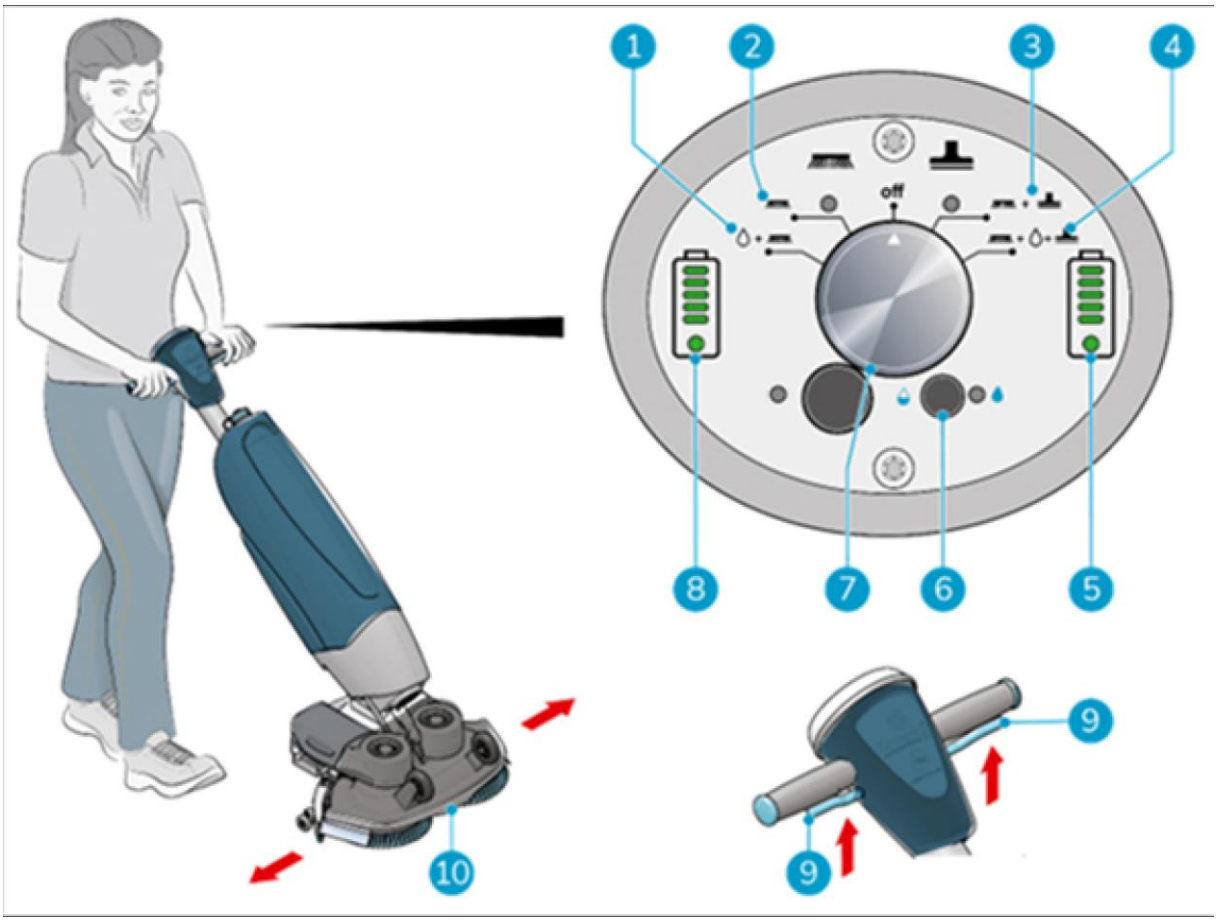

*Figure 18*

4. Tenez-vous derrière l'i-mop® XXL. Sélectionnez le mode de nettoyage souhaité en tournant le bouton de commande. (figure 18.)

   MODE 1 : Brosse + eau/solution de nettoyage (figure 18, pos. 1).

   MODE 2 : Brosse uniquement (figure 18, pos. 2).

   MODE 3 : Brosse + aspirateur (figure 18, pos. 3).

   MODE 4 : brosse + eau/solution de nettoyage + aspirateur (figure 18, pos. 4).

5. Tenez la poignée à deux mains.

   Appuyez sur la gâchette de la poignée (figure 18, pos. 9). Cela démarre également l'i-mop® XXL. Une fois la gâchette enfoncée, l'i-mop® XXL avance.

6. Marchez derrière l'i-mop® XXL.
7. Dirigez en tournant doucement la poignée vers la gauche ou vers la droite pour déplacer le plateau de brossage (figure 18, pos. 10).
8. Relâcher la gâchette (Figure  18, pos. 9) arrête immédiatement l'i-mop® XXL. Le moteur d'aspiration s'arrête après 3 secondes.

CONSEIL : apprenez à pivoter
Le fonctionnement de l'i-mop® XXL est très intuitif et ressemble à la conduite d'un vélo. L'i-mop® XXL est conçue pour aller de l'avant. Pour tourner, arrêtez de marcher et utilisez votre main intérieure (la main de la direction où vous voulez aller) pour tourner la poignée. L'i-mop® XXL peut pivoter à 360 degrés, ce qui permet d'inverser la direction.

AVERTISSEMENT
Ne faites pas fonctionner l'i-mop® XXL à plus d'une longueur de bras. Un fonctionnement en deçà d'un angle de 32 degrés peut faire couler de l'eau dans le moteur d'aspiration.

9. L'i-balancer. (figure 19)
   Le système i-balance permet à l'i-mop de tenir debout et de rester équilibrée dans n'importe quelle position en cours de fonctionnement de l'i-mop XL. Posez simplement l'i-mop dans la position que vous aimez et elle reste debout. Le système i-balance aide également à supporter le poids de la machine à l'aide d'un ressort tendu.

   * Remettez toujours le bras en position de rangement avant de garer l'unité. (figure 20A).

   * Ne rangez jamais la machine à l'aide du système i-balance.

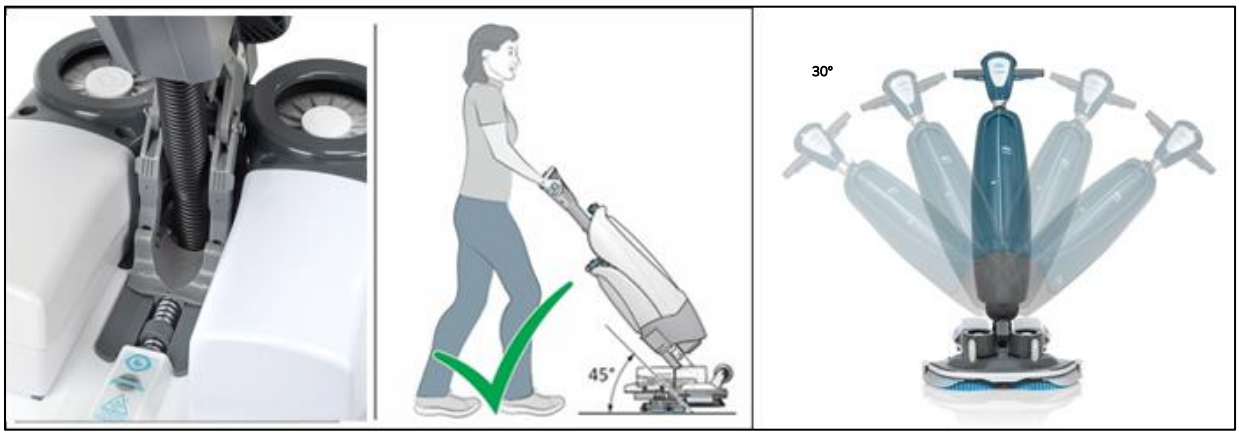

Figure 19

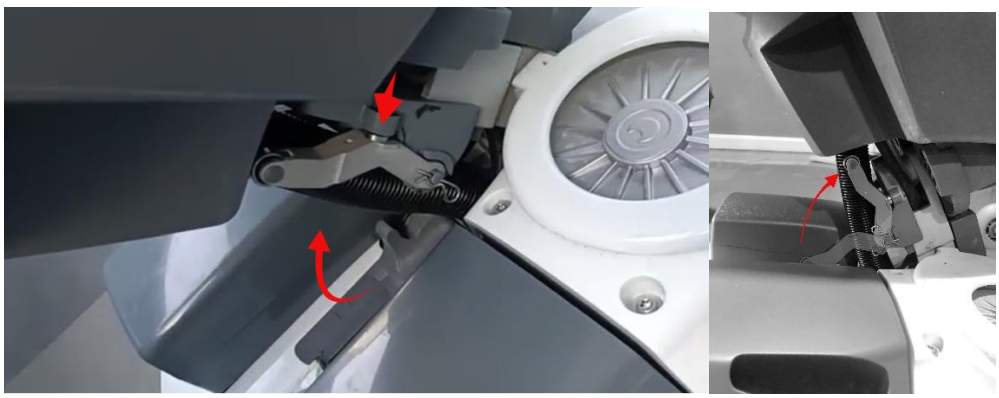
Figure 20A : remettre en position avant de garer l'unité.

10. Pour un stationnement de courte durée, la machine i-mop® a une minuterie intégrée pour gérer et garantir la durabilité des brosses. L'opérateur ne doit pas garer la machine trop longtemps sur ses brosses pour éviter de les endommager. L'affichage commence à s'allumer comme indiqué dans la figure 20B. Après 9,5 minutes, les voyants indiqués sur A, B, C et D commencent à clignoter.

Figure 20B

11. Après 9,5 minutes + 5 minutes, les voyants de l'affichage A|B|C|D s'éteignent. Pendant ce réglage de temps, vous pouvez toujours utiliser la machine si vous l'allumez. Après 1,5 minute de plus, la machine est complètement arrêtée et vous ne pouvez plus travailler avec elle. En soulevant puis abaissant le plateau, vous pouvez à nouveau travailler lorsque vous tournez le bouton dans la direction souhaitée.

**CONSEIL : utilisez l'i-balancer pour garer**
Pour des actions rapides comme nettoyer une surface avec un chiffon en microfibre ou sortir rapidement quelque chose de l'armoire de travail, vous pouvez garer l'i-mop sur l'i-balancer. En faisant cela, la machine tient debout toute seule et l'utilisateur peut effectuer quelques tâches d'urgence rapides. Pour éviter d'endommager la brosse, une minuterie intégrée informe l'utilisateur de ce qu'il doit faire. Voir les étapes 11 et 12 (6.2.2.) pour voir à quoi servent les lumières.

### 6.2.3 Mode ÉCO

1. Le mode ÉCO utilise 40 % de solution de nettoyage en moins.
2. Activez le mode ÉCO en appuyant sur le bouton ÉCO, après avoir sélectionné votre mode de nettoyage. (figure 21, pos. 1).
3. Désactivez le mode ÉCO en appuyant à nouveau sur le mode ÉCO.
4. Pour régler le débit d'eau lorsque le mode ÉCO est activé, vous pouvez retirer le capuchon en caoutchouc (figure 21, pos. 2) et utiliser un petit tournevis à tête plate pour modifier le débit sur le cadran sous le capuchon. Voir le tableau des débits à la page suivante.

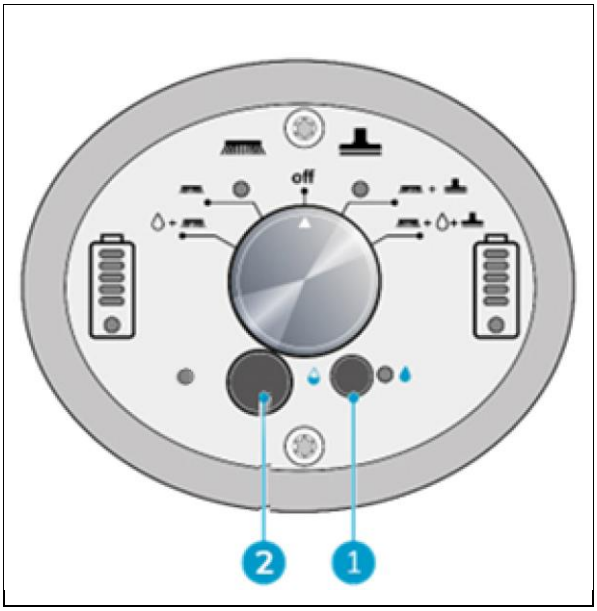

Figure 21

Débit standard : 250ml/minute

| Position de la flěche | Temps d'arręt du débit d'eau (sec.) | Temps d'arręt de l'eau (sec.) | Débit d'eau ml/minute | Remarque |
|---|---|---|---|---|
| 0 | 0.588 | 9.412 | 15 | Économie d'eau ŕ débit minimum |
| 1 | 1.176 | 8.824 | 29 | |
| 2 | 1.764 | 8.236 | 44 | |
| 3 | 2.352 | 7.648 | 59 | |
| 4 | 2.94 | 7.06 | 74 | |
| 5 | 3.528 | 6.472 | 88 | |
| 6 | 4.116 | 5.884 | 103 | |
| 7 | 4.704 | 5.296 | 118 | |
| 8 | 5.292 | 4.708 | 132 | |
| 9 | 5.88 | 4.12 | 147 | |
| A | 6.468 | 3.532 | 162 | Économie d'eau ŕ débit standard |
| B | 7.056 | 2.944 | 176 | |
| C | 7.644 | 2.356 | 191 | |
| D | 8.232 | 1.768 | 206 | |
| E | 8.82 | 1.18 | 221 | |
| F | 9.408 | 0.592 | 235 | Économie d'eau ŕ débit maximum |

Notez que le débit n'est affecté que lorsque le mode ÉCO est activé.

### 6.2.4 Arrêt de l'i-mop® XXL

1. Utilisez l'interrupteur principal i-mop XXL (figure 21, pos. 1) et choisissez le MODE 3 Brosse + Aspirateur sec (figure 22, pos. 2).
2. Faites-le fonctionner à environ 15-20 pieds/2-4 mètres plus loin pour aspirer la solution de nettoyage restante.
3. Réglez ensuite l'interrupteur principal à la position OFF.

Notez que le moteur d'aspiration continue de fonctionner pendant environ 3 secondes supplémentaires.

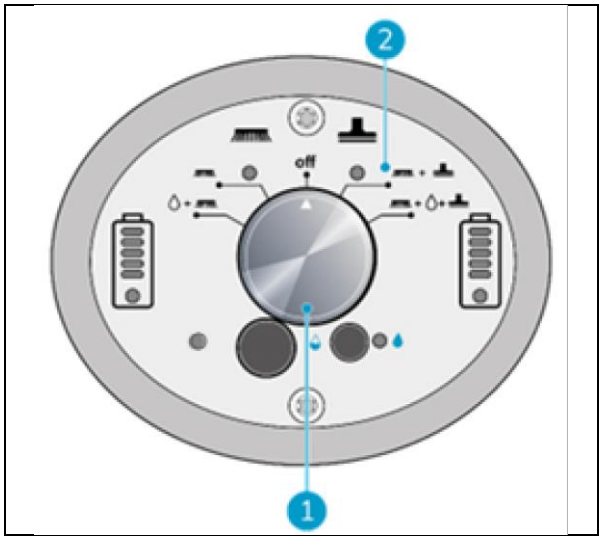

Figure 22

### 6.2.5 Indicateur d'avertissement d'angle

1. L'indicateur d'avertissement d'angle clignote dans la zone entourée de bleu dès que l'opérateur descend en dessous de 32 degrés. Le voyant s'allume et la récupération d'eau est interrompue. Lorsque la poignée est relevée au-dessus de 32 degrés, le moteur de l'aspirateur redémarre après 5 secondes (figure 23).

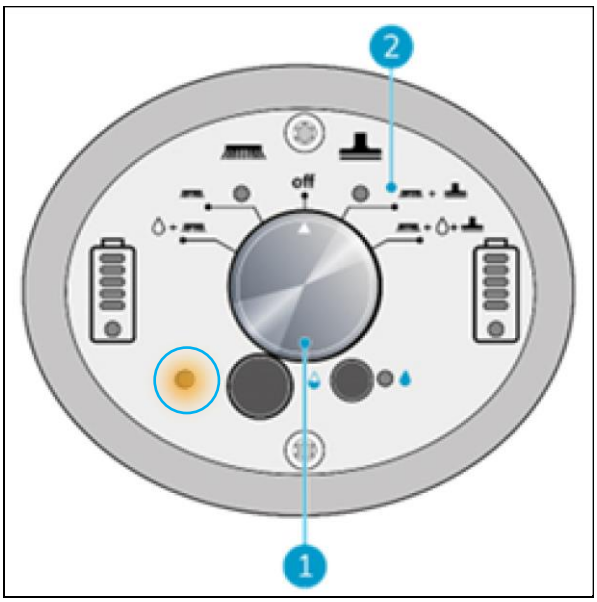

Figure 23

### 6.2.6 Vidange des réservoirs

Jetez l'eau ou la solution de nettoyage des deux réservoirs dans un drain approprié. Même si le réservoir de récupération est plus grand, videz-le chaque fois que le réservoir de solution de nettoyage est rempli.

AVERTISSEMENT

Veuillez respecter les dispositions locales concernant l'élimination des solutions liées au traitement des eaux usées.

## 6.3. Nettoyage et rangement

### 6.3.1 Rinçage du système

Assurez-vous de rincer les réservoirs complètement pour éliminer toute solution restante dans les conduites et les soupapes :

1. Remplissez le réservoir de solution avec 2 à 4 tasses/0,5 à 1 litre d'eau propre.
2. Sélectionnez la brosse, la solution de nettoyage et le mode d'aspiration sur le panneau de commande. (figure 24, pos. 2)
3. Utilisez la gâchette pour démarrer l'i-mop® XXL et lui permettre de rincer le système.

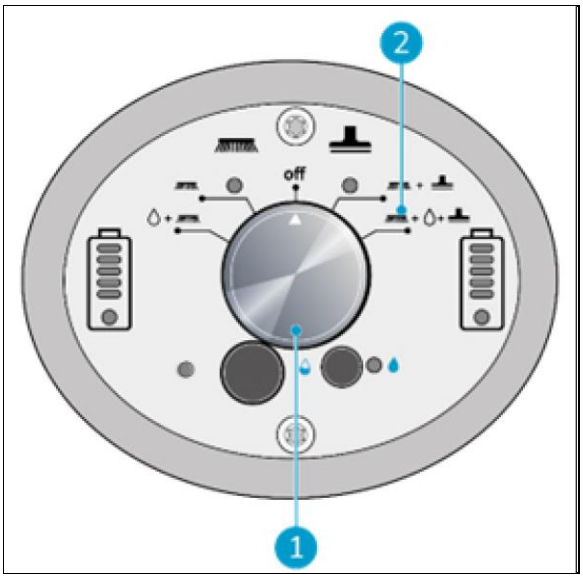

Figure 24

### 6.3.2 Nettoyage des réservoirs

1. Jetez l'eau ou la solution de nettoyage des deux réservoirs dans un drain approprié.
2. Pour nettoyer le réservoir de récupération à fond :

- Remplissez le réservoir partiellement d'eau douce et maintenez-le à l'horizontale avec les trous vers le haut.
- Inclinez le réservoir à plusieurs reprises, en rinçant soigneusement toute la saleté et les débris hors du réservoir.

3. Suivez la même procédure pour nettoyer le réservoir de solution.

CONSEIL : Laissez les réservoirs sécher
Ouvrez légèrement les deux bouchons de réservoir avant le rangement pour permettre aux réservoirs de sécher.

### 6.3.3 Nettoyage du filtre et arrêt par boule flottante

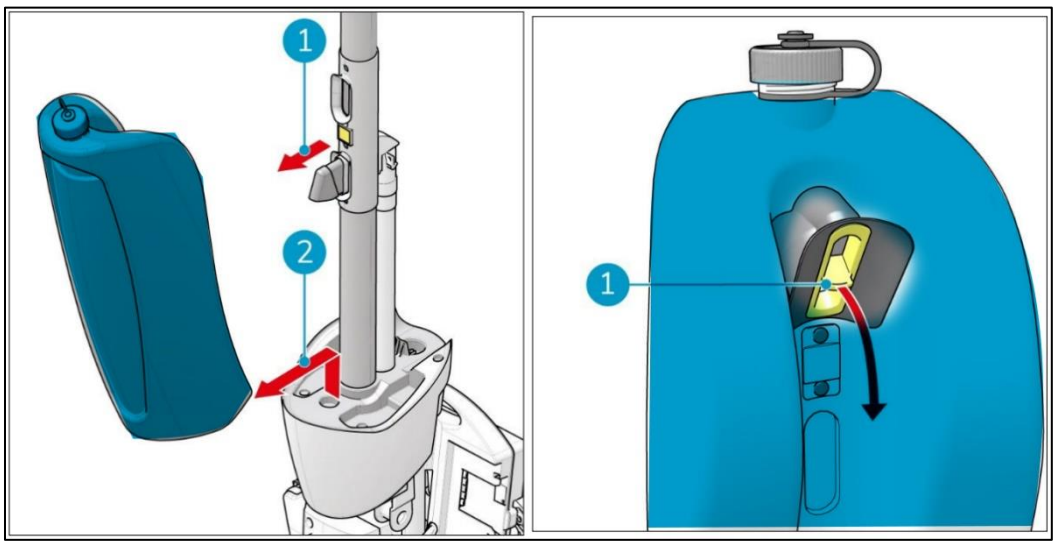


Figure 25 Figure 26

Pour nettoyer le réservoir de récupération et l'ensemble boule flottante d'arrêt, vous devez retirer le réservoir de récupération de l'i-mop® XXL

1. Tirez le haut du réservoir de récupération vers l'extérieur (figure 25, pos. 1).
2. Soulevez le réservoir de récupération et éloignez-le du corps de l'i-mop XXL (figure 25 pos. 2)
3. Saisissez le cadre de support de l'ensemble boule flottante d'arrêt (figure 26, pos. 1) entre votre index et votre pouce et tirez-le vers l'extérieur.

Démontage de la boule flottante d'arrêt.

4. Tirez le cadre de support (figure 27, pos. 2) hors du boîtier en caoutchouc (figure 27, pos. 3). Pour ce faire, pliez les languettes en caoutchouc (figure 27, pos. 1) vers l'extérieur pour libérer les 4 encoches du cadre de support.
5. Tirez le boîtier de la balle flottante (figure 27, pos. 4) hors du boîtier en caoutchouc. Pour ce faire, pliez l'anneau en caoutchouc (figure 27, pos. 5) vers l'extérieur pour libérer les 4 encoches du boîtier de la balle flottante.
6. La balle flottante (figure 27, pos. 6) sort
7. Rincez les pièces à l'eau du robinet. Si nécessaire, nettoyez avec une brosse (figure 28, pos. 1).

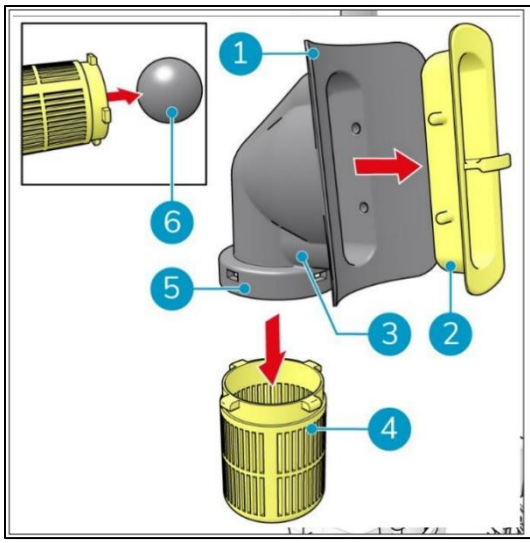


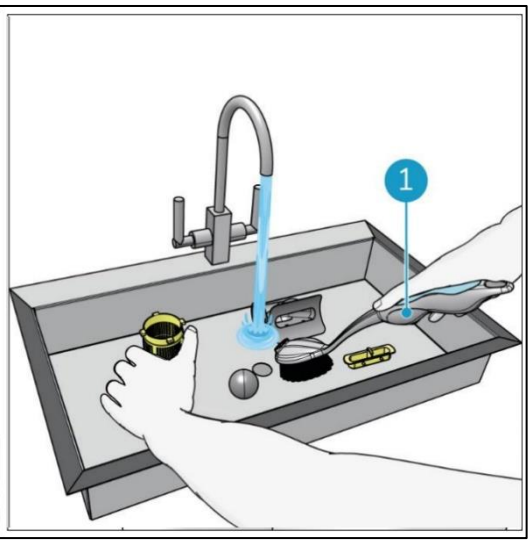


Figure 27 Figure 28

Assemblage de la boule flottante d'arrêt.

8. Placez la boule flottante dans le logement de boule flottante (figure 28, pos. 1).
9. Enfoncez le logement de la boule flottante (figure 28, pos. 4) dans le logement en caoutchouc (figure 28, pos. 3). Assurez-vous que les 4 encoches du logement de la boule flottante s'insèrent dans les trous de l'anneau en caoutchouc (figure 28, pos. 5).
10. Appuyez sur le cadre de support (figure 28, pos. 2) dans le logement en caoutchouc (figure 28, pos. 3). Assurez-vous que les 4 encoches s'insèrent dans les trous du logement en caoutchouc.
11. Remplissez le réservoir de récupération avec environ 1 litre d'eau du robinet (figure 30, pos. 1).
12. Secouez-le soigneusement et éliminez les eaux usées correctement.
13. Replacez l'ensemble boule flottante d'arrêt dans le réservoir de récupération, voir la figure 29. Assurez-vous que le cadre de support et le logement en caoutchouc reposent à plat sur le réservoir et le scellent.

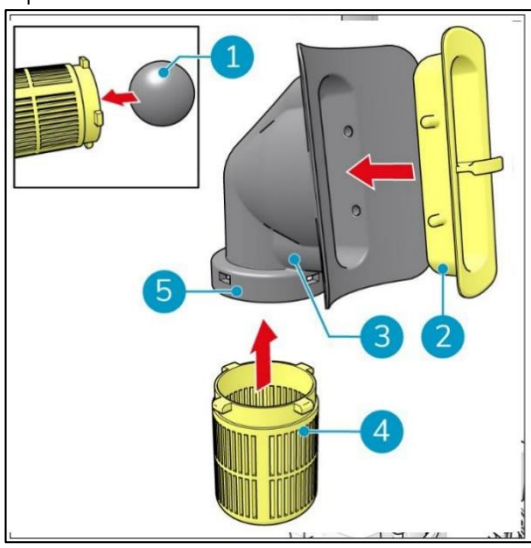


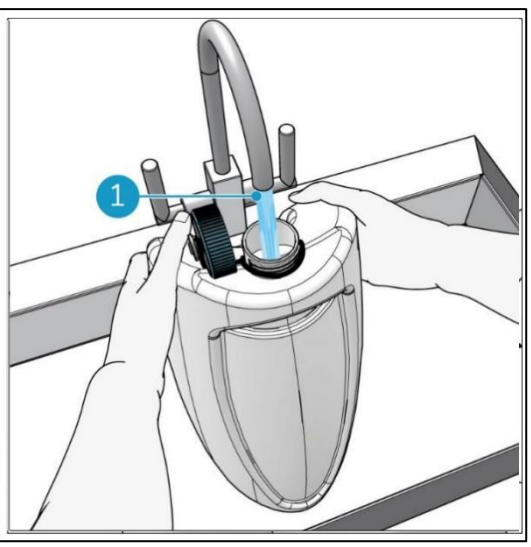


Figure 29 Figure 30

14. Placez le fond du réservoir de récupération (figure 31, pos. 1 et pos. 3) sur le devant de l'i-mop® XXL
15. Poussez le haut du réservoir en place jusqu'à ce que vous entendiez un « clic », l'aimant (figure 31, pos. 2) verrouille le réservoir de récupération en place.

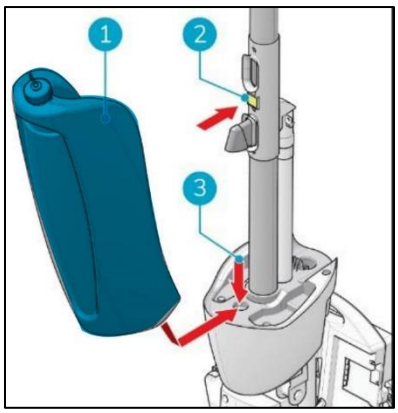

*Figure 31*

### 6.3.4 Retrait de la batterie

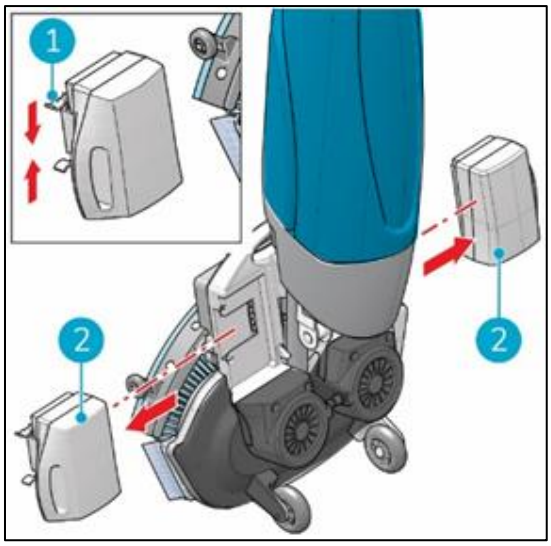

*Figure 32*

1. Mettez l'i-mop® XXL en position de rangement, voir la section 4.2.
2. Tenez l'i-mop® XXL par le plateau de brossage pour le stabiliser.
3. Poussez l'agrafe de retenue vers l'intérieur (figure 32, pos. 1). La batterie se soulève de son ancrage. Retirez la batterie (figure 32, pos. 2).
4. Lorsque l'i-mop® XXL n'est pas utilisé régulièrement, rangez la batterie chargée dans un endroit sec et propre.
5. Assurez-vous que la batterie est chargée mensuellement.

### 6.3.5 Vérification des brosses et de la raclette

1. Vérifiez que les deux brosses sont propres et intactes, voir la section 7.1 pour obtenir les instructions de retrait.

- Nettoyez-les sous de l'eau douce ou remplacez-les, si nécessaire.
- Remplacez les brosses si l'indicateur d'usure jaune est à la même hauteur que les autres poils.

2. Vérifiez que la raclette est propre et intacte, voir la section 7.2 pour obtenir les instructions de retrait.

- Nettoyez-la à l'eau douce et essuyez-la avec un chiffon propre et humide.
- Remplacez les lames de la raclette, si nécessaire.

### 6.3.6 Ranger en position verticale

1. Veuillez vous assurer que l'i-mop® XXL est rangé dans un endroit où personne ne peut le heurter.
2. Mettez l'i-mop® XXL en position de rangement, voir la section 4.2.
3. Rangez l'i-mop® XXL près d'un mur (Figure 33, pos. 1) avec le manche dirigé vers le mur et les brosses tournées à l'opposé du mur.

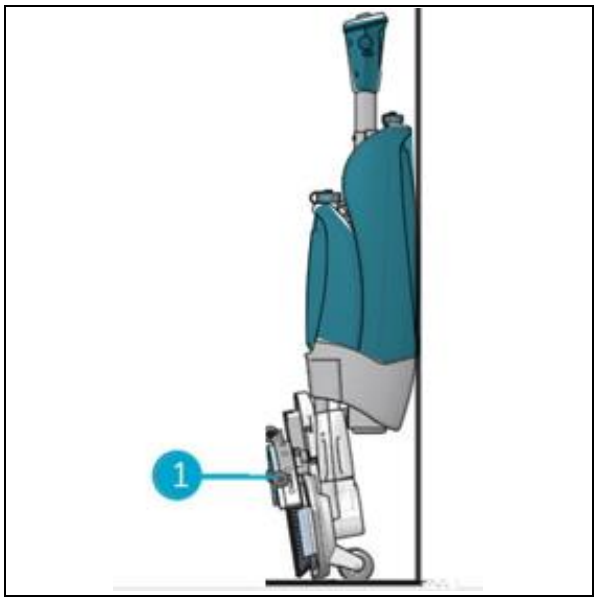

*Figure 33*

# 7. Entretien

MISE EN GARDE

Retirez la batterie avant d'effectuer toute tâche d'entretien.

MISE EN GARDE

Gardez toujours le corps de l'i-mop® XXL en position verticale lors du remplacement des brosses ou de la raclette.

## 7.1. Remplacement de brosse

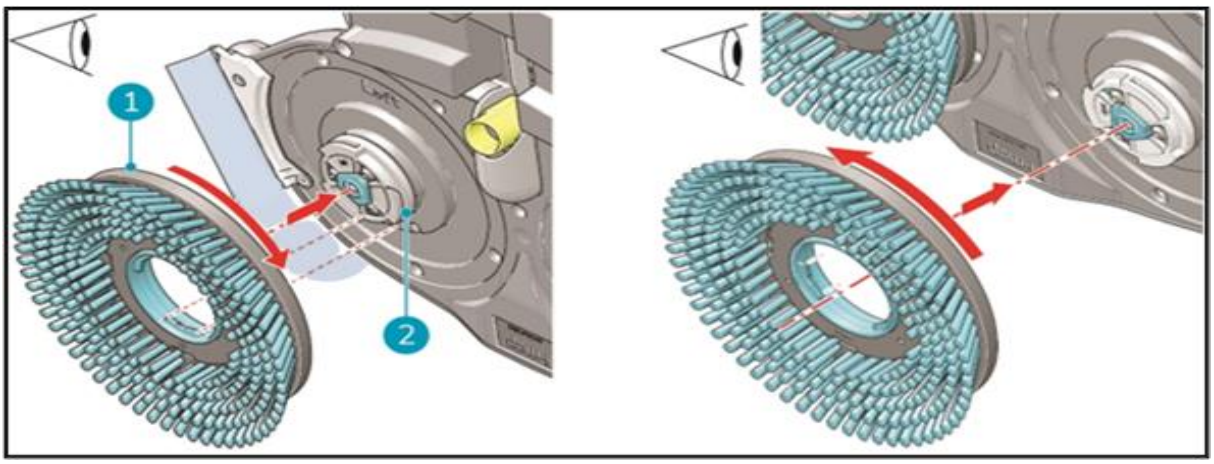


*Figure 34*

Les brosses sont fixées au plateau de brossage avec un verrou à baïonnette.

1. Mettez l'i-mop® XXL en position de rangement, voir la section 4.2.
2. Tenez le plateau de brossage fermement d'une main.
3. En utilisant votre autre main pour tourner la brosse gauche (Figure 34, pos. 1) dans le sens inverse des aiguilles d'une montre jusqu'à ce que vous sentiez une résistance ou que vous voyiez le disque moteur tourner également.
4. Tirez la brosse vers vous, hors du disque moteur.
5. Tournez la brosse droite dans le sens des aiguilles d'une montre jusqu'à ce que vous sentiez une résistance ou que vous voyiez le disque moteur tourner également.
6. Tirez la brosse vers vous, hors du disque moteur.
7. Inspectez les disques moteurs visuellement.
8. Nettoyez le plateau de brossage de l'i-mop® XXL avec un chiffon propre et sec avant d'installer les brosses.

## 7.2. Remplacement de la lame de raclette

Les lames de raclette viennent en paires et s'usent avec le temps. Lorsque vous remarquez que le sol ne sèche plus correctement, remplacez les lames de la raclette.

### 7.2.1 Détacher la raclette

1. Mettez l'i-mop® XXL en position de rangement, voir la section 4.2.
2. Tenez le plateau de brossage fermement d'une main.
3. Tirez sur le côté gauche de la raclette (Figure 35, pos. 1) pour la retirer.
4. Tirez sur le côté droit de la raclette pour la retirer.
5. Retirez le tuyau d'aspiration de la raclette en tordant le tuyau.

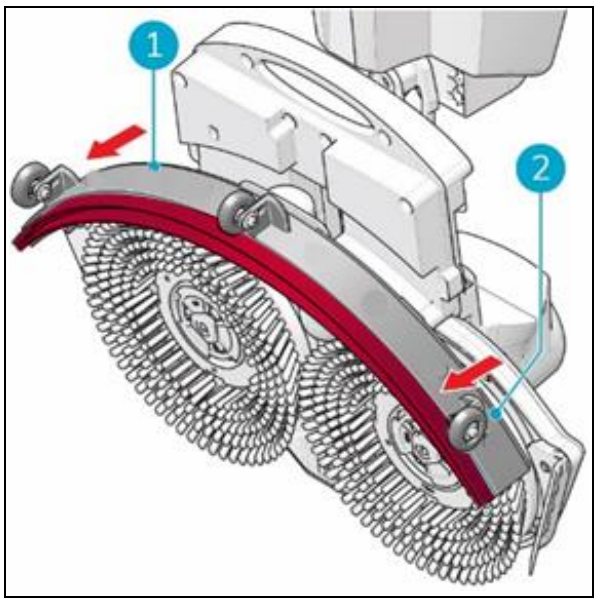

Figure 35

### 7.2.2 Retourner/remplacer une lame de raclette

1. Appuyez sur les deux boutons jaunes sur le dessus de l'ensemble raclette
2. Retirez le support intérieur des caoutchoucs de la raclette.
3. Une fois la partie centrale retirée, vous pouvez facilement retirer la lame arrière en caoutchouc.
4. Remplacer la partie centrale de l'ensemble raclette

### 7.2.3 Fixation de la raclette

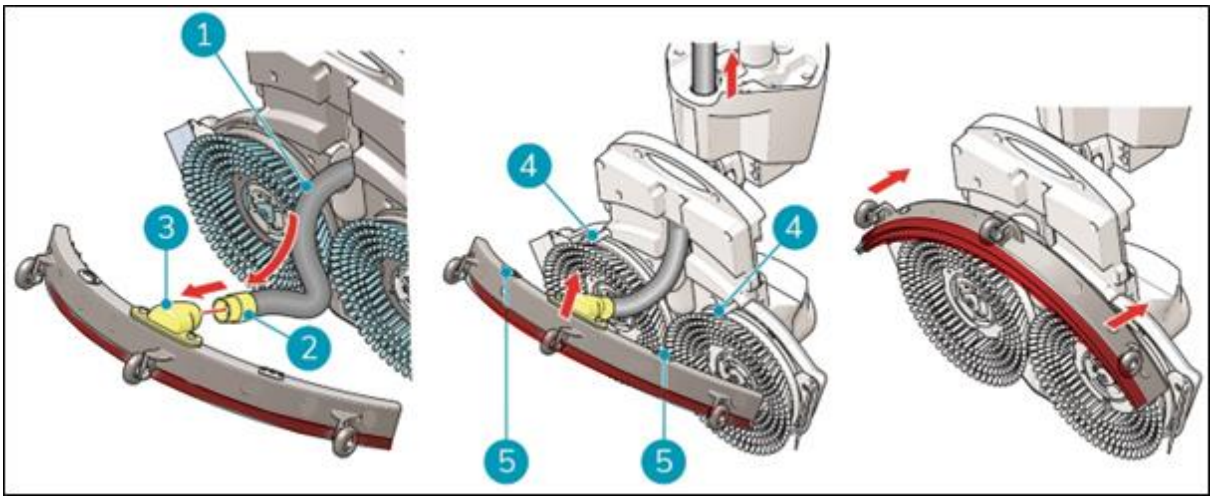


*Figure 36*

Pour fixer la raclette :

1. Prenez le tuyau d'aspiration (figure 36, pos. 1).
2. Insérez le connecteur du tuyau (figure 36, pos. 2) dans la raclette (figure 36, pos. 3).
3. Tournez le connecteur du tuyau de 1/4 de tour pour avoir un ajustement ferme (figure 36, pos. 2).
4. Tirez délicatement le tuyau d'aspiration dans la machine.
5. Tenez le plateau de brossage fermement d'une main.
6. Alignez les goupilles sur le pont de brossage (figure 36, pos. 4) avec les trous sur la raclette (figure 36, pos. 5).
7. Poussez le côté gauche de la raclette en place.
8. Poussez le côté droit de la raclette en place.

## 7.3. Remplacement du tuyau d'aspiration

1. Détachez la raclette comme décrit en 7.2.
2. Retirez le réservoir de solution. Vous pouvez voir où le tuyau d'aspiration est connecté au manche de l'i-mop® XL.
3. Tenez le plateau de brossage fermement d'une main.
4. Détachez le tuyau d'aspiration en tournant le connecteur d'1/4 de tour dans le sens inverse des aiguilles d'une montre.
5. Vous pouvez maintenant retirer avec précaution le tuyau d'aspiration du haut de la machine.
6. Guidez le nouveau tuyau d'aspiration par l'ouverture jusqu'au connecteur de tuyau situé sur la poignée de l'i-mop XL.
7. Connectez le haut au connecteur du tuyau en le tournant dans le sens des aiguilles d'une montre d'1/4 de tour jusqu'à ce qu'ils soient alignés.
8. Réinstallez la raclette.

## 7.4. Nettoyage du filtre à particules

2. Repérez le couvercle supérieur de l'ensemble chargeur (figure 37, partie 1) sous le réservoir de solution.

3. Retirez la soupape (figure 37, partie 3) en la tournant dans le sens inverse des aiguilles d'une montre.

4. Retirez le filtre à particules (figure 37, partie 2) et passez-le sous l'eau tiède pour le nettoyer. Vous pouvez utiliser une brosse douce s'il est fortement bouché.

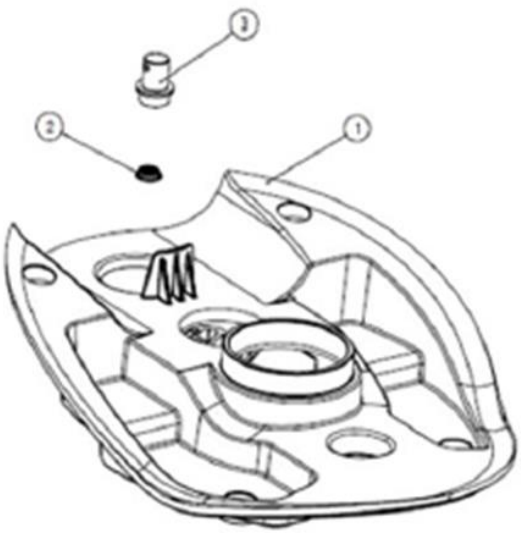


Figure 37

**Nettoyez le connecteur du filtre**

Utilisez la clé hexagonale N° 2 pour retirer le connecteur du filtre. Nettoyez le joint du filtre avec de l'eau propre.

Assemblez le joint du filtre lavé sur la machine et serrez-le avec la clé hexagonale n° 2.

## 7.5. Nettoyage supplémentaire recommandé

Nettoyez l'extérieur de l'i-mop® XXL hebdomadairement avec un nettoyant non abrasif et sans solvant ou un chiffon propre et humide. Retirez les brosses pour nettoyer le plateau de brossage.

## 7.6. Période d'entretien recommandée

L'entretien doit être effectué par l'un de nos partenaires d'entretien. Il est recommandé d'effectuer le premier entretien après 200 heures. Il est recommandé de programmer un entretien complet toutes les 500 heures.

## 7.7. Accessoires

L'i-mop® XXL peut être équipé de différents brosses et tampons de polissage. L'utilisation de ces accessoires n'est autorisée que pour des utilisateurs expérimentés et formés, car certains tampons de polissage peuvent être abrasifs et peuvent endommager la surface du sol en cas de mauvaise application. Veuillez contacter notre service commercial ou le partenaire qui a fourni l'i-mop® XXL pour obtenir plus d'informations.

# 8. Dépannage

| Problème | Cause | Solution |
|---|---|---|
| Aucune alimentation électrique | Aucune batterie | Insérer une batterie |
| | Batterie vide | Charger la batterie |
| | Batterie mal placée | Retirer et réinstaller la batterie |
| Débit d'eau insuffisant/inexistant | Mauvais programme | Vérifier le mode de fonctionnement sur le panneau de commande |
| | Mode Éco activé | Vérifier le voyant du mode ÉCO sur le panneau de commande |
| | Réservoir vide | Remplir le réservoir |
| | Réservoir mal placé | La soupape du réservoir doit être cliquée sur le mamelon pour ouvrir le joint, remplacer le réservoir |
| | Filtre bloqué | S'assurer que le réservoir de solution ne contient pas de particules de saleté et que le filtre est propre |
| | Conduite d'eau bloquée | Demander un entretien |
| Mauvaise récupération de l'eau | Ouverture de la raclette bloquée | Retirer le tuyau et nettoyer l'ouverture de la raclette |
| | Déchirures dans les lames de raclette | Remplacer les lames de raclette |
| | Filtre bloqué | Vérifier le filtre jaune et le nettoyer, si nécessaire |
| | Tuyau d'aspiration bloqué | Vérifier et supprimer le blocage |
| | La pompe d'aspiration ne fonctionne pas | Demander un entretien |
| Fuite | Réservoirs mal placés | Vérifier et replacer les réservoirs de liquide |
| | Déchirure dans le tuyau d'aspiration | Remplacer le tuyau d'aspiration ou demander un entretien |
| La batterie ne charge pas | La batterie est en fin de vie | Remplacer la batterie |
| Le chargeur ne charge pas | | Demander un entretien |
| Les lumières sur le dessus de la machine commencent à clignoter. | La machine est en position garée pendant plus de 10 minutes | Remettre la machine en position de rangement ou procéder au nettoyage |
| Si un problème est causé par l'électronique et que la machine est bloquée dans une fonctionnalité, il existe une option de réinitialisation. | | Option de réinitialisation<br>Assurez-vous que l'i-mop est éteint en remettant le bouton du panneau de commande en position d'arrêt au milieu. Déconnectez les deux batteries pendant 30 secondes. Relâchez le bouton et réinstallez les deux blocs-batteries. |

# 9. Mise hors service et élimination

ATTENTION
Il est de la responsabilité du propriétaire de l'i-mop® XXL d'éliminer le produit de manière responsable.

Après la mise hors service, l'i-mop® XXL contient toujours des ressources précieuses et doit être éliminé conformément aux lois et réglementations locales concernant le recyclage des équipements électriques.

Avant l'élimination, veuillez procéder comme suit :

1. Rincer la machine, voir la section 6.3.1.
2. Retirer la batterie pour une élimination séparée, voir la section 6.3.4.
3. Retirer tous les composants lâches comme les brosses, les réservoirs et la raclette.
4. Éliminer tous les éléments conformément aux lois et réglementations locales.

# 10. Pièces

| | |
|---|---|
| 1237729 | Lame de raclette avant, Linatex (standard) |
| 1237730 | Lame de raclette arrière, Linatex (standard) |
| 1237731 | Lame de raclette avant, uréthane (option) |
| 1237732 | Lame de raclette arrière, uréthane (option) |
| 1265856 | Ensemble raclette |
| 1265857 | Trousse pare-éclaboussures (gauche et droit) |
| 1237713 | Trousse de brosses, bleu, moyen, jeu de 2 (standard) |
| 1237714 | Trousse de brosses, bleu clair, doux, jeu de 2 (option) |
| 1237715 | Trousse de brosses, rouge, dur, jeu de 2 (option) |
| 1237716 | Trousse entraînement de tampon, bleu, jeu de 2 (option) |
| 1232620 | Trousse de casier à brosses bleues (standard) |
| 1232622 | Trousse de casier à brosses rouges (option) |
| 1232624 | Trousse de casier à brosses jaunes (option) |
| 1232626 | Trousse de verrouillage de brosses vertes (option) |
| 1237718 | Tampon rouge, nettoyage (boîte de 10) |
| 1237717 | Tampon blanc, polissage (boîte de 10) |
| 1237719 | Tampon vert, récurage (boîte de 10) |
| 1237720 | Tampon bleu, récurage (boîte de 10) |
| 1237721 | Tampon noir, décapage léger (boîte de 10) |
| 1237725 | Tampon vert, diamant, nettoyage quotidien (jeu de 2) |
| 1237722 | Tampon jaune, diamant, nettoyage périodique (jeu de 2) |
| 1237726 | Tampon blanc, diamant, récurage en profondeur (jeu de 2) |
| 1237727 | Tampon rouge, diamant, récurage agressif en profondeur (jeu de 2) |
| 1237723 | Tampon orange, diamant, carreaux de céramique (jeu de 2) |
| 1237724 | Tampon bleu, diamant, zones à fort trafic (jeu de 2) |
| 1265858 | Trousse de réservoir de solution, avec bouchon bleu |
| 1232663 | Trousse de bouchon de réservoir de solution bleu (standard) |
| 1232665 | Trousse de bouchon de réservoir de solution rouge |
| 1232666 | Trousse de bouchon de réservoir de solution jaune |
| 1232667 | Trousse de bouchon de réservoir de solution vert |
| 1265859 | Trousse de réservoir de récupération |
| 1251765 | Ensemble sphère flottante du réservoir de récupération |
| 1237733 | Trousse de batterie (gauche et droite) |
| 1264257 | Chargeur de batterie |

Tennant Company
10400 Clean Street, Eden, Prairie, MN 55344-2650
Téléphone : (800) 553-8033
Internet : www.tennantco.com

Modèle : i-mop® XXL